ELDOM INVEST Ltd.
Production and trading with household appliances
www.eldominvest.com export@eldominvest.com

(EN) HOUSEHOLD ELECTRIC WATER HEATERS
designed for floor installation (standing water heaters)

(DE) ELEKTRO-WARMWASSERSPEICHER FÜR DEN HAUSGEBRAUCH
für Bodenmontage

(ES) TERMOS ELÉCTRICOS DE AGUA CALIENTE PARA EL HOGAR
para montaje sobre suelo del local

(FR) CHAUFFE-EAUX ELECTRIQUES MENAGERS
conçus pour montage sur le plancher de la pièce

(GR) ΘΕΡΜΑΝΤΗΡΕΣ ΝΕΡΟΥ ΗΛΕΚΤΡΙΚΟΙ, ΟΙΚΙΑΚΗΣ ΧΡΗΣΗΣ
που προορίζονται για τοποθέτηση στο δάπεδο του δωματίου

(NL) BOILERS ELEKTRISCH, VOOR HUISHOUDELIJK GEBRUIK
geschikt voor vloerbevestiging

(RO) ÎNCĂLZITOARE DE APĂ ELECTRICE, DE UZ CASNIC
concepute pentru montarea pe podeaua încăperilor

(RU) ВОДОНАГРЕВАТЕЛИ ЭЛЕКТРИЧЕСКИЕ, БЫТОВЫЕ
Предназначенные для установки на пол помещения

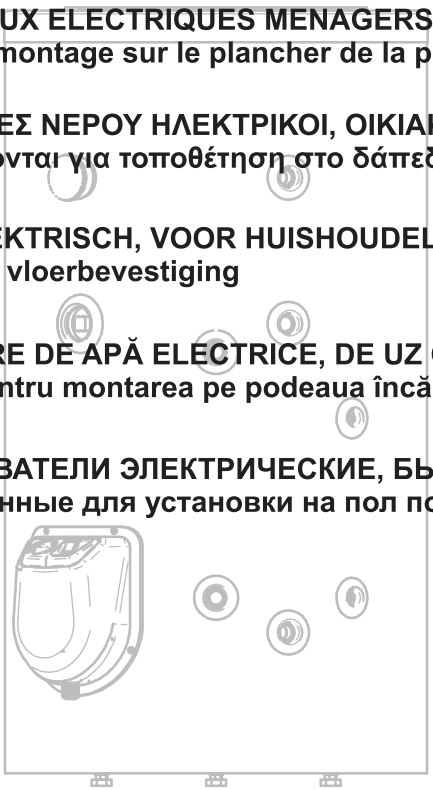

FV/v20170711

CONTENTS

EN ENGLISH.....9

DE DEUTSCHE.....17

ES ESPAÑOL.....25

FR FRANÇAIS.....33

GR ΕΛΛΗΝΙΚΆ.....41

NL NEDERLANDSE.....49

RO ROMÂNĂ.....57

RU РУССКИЙ.....65

1

EN - Water heaters without, with one (S) and two (S2) heat exchangers
DE - Warmwasserspeicher ohne (S) Wärmetauscher, mit einem und mit zwei (S2) Wärmetauschern
ES - Termos eléctricos de agua caliente sin, con uno (S), o con dos (S2) intercambiadores de calor
FR - Chauffe-eaux sans; avec un et (S) avec deux (S2) échangeurs de chaleur
GR - Θερμαντήρες χωρίς, με ένα (S) και με δύο (S2) εναλλάκτες θερμότητας
NL - Boilers zonder, met één (S) of met twee (S2) warmtewisselaars
RO - Încălzitoare fără, cu unul (S) şi cu două (S2) schimbătoare de căldură
RU - Водонагреватели без, с одним (S) и с двумя (S2) теплообменниками

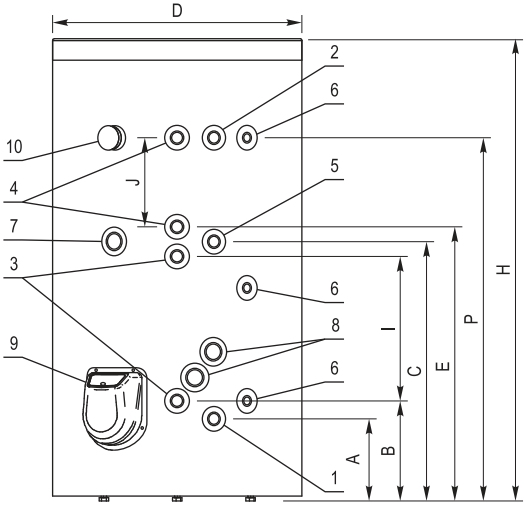

2

EN - Water heaters with two parallel water heaters (S21)
DE -Warmwasserspeicher mit zwei parallelen Wärmetauschern (S21)
ES - Termos eléctricos de agua caliente con dos intercambiadores de calor paralelos (S21)
FR - Chauffe-eaux avec deux échangeurs de chaleur parallèles (S21)
GR - Θερμαντήρες νερού με δύο παράλληλους εναλλάκτες θερμότητας (S21)
NL - Boilers met twee parallelle warmtewisselaars (S21)
RO - Încălzitoare de apă cu două schimbătoare de căldură paralele (S21)
RU - Водонагреватели с двумя параллельными теплообменниками (S21)

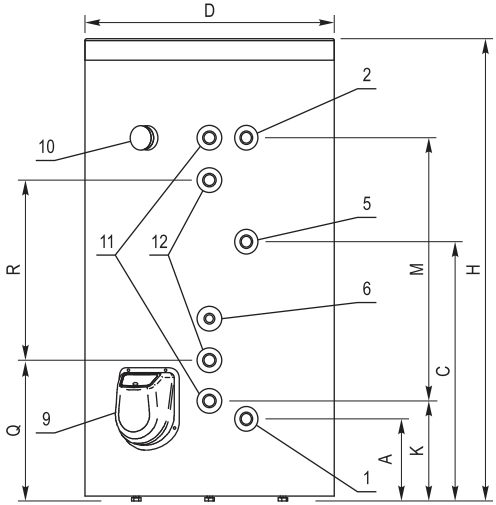

Table, Tabelle, Tabla, Tableau, Πίνακας, Tabel, Tabelul, Таблица **№ 1**

CAPACITY RANGE | VOLUMENTGRUPPE | GRUPO DE CAPACIDAD | GROUPE DE VOULUME | ΟΓΚΟΜΕΤΡΙΚΗ ΟΜΑΔΑ CAPACITEITSGROEP | GRUP VOLUMETRIC | ОБЪЕМНАЯ ГРУППА	150	200	300	500	750	1000
Lower heat exchanger (enamelled/Cr-Ni steel) Unterer Wärmetauscher (emaillierter/ Cr-Ni-Stahl) Intercambiador de calor inferior (acero esmaltado/ al cromo-níquel) Échangeur de chaleur inférieur (tôle émaillée / Cr-Ni) [m²] Κάτω εναλλάκτης θερμότητας (επισμαλτωμένη / Cr-Ni χάλυβας) Onderste warmtewisselaar (geëmailleerd / Cr-Ni staal) Schimbător de căldură inferior (oţel emailat / Cr-Ni) Нижний теплообменник (эмалированная / Cr-Ni сталь)	0.67 0.94	0.86 1.15	1.15 1.29	1.85 2.35	2.08 2.64	2.95 3.61
Upper heat exchanger (enamelled/Cr-Ni steel) Oberer Wärmetauscher (emaillierter/ Cr-Ni-Stahl) Intercambiador de calor superior (acero esmaltado/ al cromo-níquel) Échangeur de chaleur supérieur (tôle émaillée / Cr-Ni) [m²] Πάνω εναλλάκτης θερμότητας (επισμαλτωμένη / Cr-Ni χάλυβας) Bovenste warmtewisselaar (geëmailleerd / Cr-Ni staal) Schimbător de căldură superior (oţel emailat / Cr-Ni) Верхний теплообменник (эмалированная / Cr-Ni сталь)	0.3 0.41	0.35 0.5	0.89 0.97	1.14 1.38	1.22 1.7	2.08 2.64
Two parallel heat exchangers (S21) (big+small; enamel/Cr-Ni); Fig. 2 Zwei parallele Wärmetauscher (S21) (groß+klein; Emaille/ Cr-Ni); Fig. 2 Dos intercambiadores de calor paralelos (S21) (grande + pequeño; esmalte/ Cr-Ni) Fig. 2 [m²] Deux échangeurs de chaleur parallèles (S21) (grand+petit; émaillé / Cr-Ni); Fig. 2 Δύο παράλληλοι εναλλάκτες θερμότητας (S21) (μεγάλος+μικρός. Σμάλτο/ Cr-Ni). Εικ. 2 Twee parallelle warmtewisselaars (S21) (grote+kleine; geëmailleerd / Cr-Ni); afb. 2 Două schimbătoare de căldură paralele (S21) (mare+mic; email / Cr-Ni); Fig. 2 Два параллельных теплообменника (S21) (большой+маленький; Эмаль / Cr-Ni); Рис. 2	—	0.78+0.52 1.13+0.66	1.33+1.07 1.8+1.3	1.7+1.27 2.32+1.74	—	—
OUTLETS | SCHLUSSFOLGERUNG | TOMAS | SORTIES | ΕΞΟΔΟΙ | UITLATEN | IEŞIRI | ВЫВОДЫ						
1 – Inlet pipe / Zulaufrohr / Tubo de entrada / Tube d'entrée / Σωλήνας εισόδου / Inlaatpijp / Ţeava la intrare / Входящая труба	G¾" F	G¾" F	G¾" F	G1" F	G1½" F	G1½" F
2 – Outlet pipe / Ablaufrohr / Tubo de salida / Tube de sortie / Σωλήνας εξόδου / Uitlaatpijp / Ţeava la ieşire / Выходящая труба	G¾" F	G¾" F	G¾" F	G1" F	G1½" F	G1½" F
3 – Lower heat exchanger / Unterer Wärmetauscher / Intercambiador de calor inferior / Échangeur de chaleur inférieur Κάτω εναλλάκτης θερμότητας / Onderste warmtewisselaar / Schimbător de căldură inferior / Нижний теплообменник	G¾" F	G¾" F	G¾" F	G1" F	G1" F	G1" F
4 – Upper heat exchanger / Oberer Wärmetauscher / Intercambiador de calor superior / Échangeur de chaleur supérieur Πάνω εναλλάκτης θερμότητας / Bovenste warmtewisselaar / Schimbător de căldură superior / Верхний теплообменник	G¾" F	G¾" F	G¾" F	G1" F	G1" F	G1" F
5 – Circulation / Zirkulation / Circulación / Circulation / Κυκλοφορία / Circulatie / Circulaţie / Циркуляция	G¾" F	G¾" F	G¾" F	G¾" F	G¾" F	G¾" F
6 – Thermostat coupling / Muffe zum Thermostat / Manguito de termostato / Douille de thermostat Μούφα θερμοστάτη / Mof van thermostaat / Cuplung termostat / Муфта для термостата	G½" F	G½" F	G½" F	G½" F	G½" F	G½" F
7 – Additional coupling / Zusätzliche Muffe / Manguito suplementario / Douille supplémentaire Πρόσθετη μούφα / Aanvullende mof / Mufă suplimentară / Дополнительная муфта	G1½" F	G1½" F	G1½" F	G1½" F	G1½" F	G1½" F
8 – Additional couplings (2 pcs.) / Zusätzliche Muffen (2 St.) / Manguitos suplementarios (2 uds.) / Douilles supplémentaires (2 pcs.) Πρόσθετες μούφες (2 τεμ.) / Aanvullende mof (2 st.) / Mufe suplimentare (2 buc.) / Дополнительные муфты (2 шт.)	—	—	—	—	—	—
9 – Flange / Flansch / Brida / Bride / Φλάντζα / Flens / Flanşă / Фланец	●	●	●	●	●	●
10 – Thermometer / Thermometer / Termómetro / Thermomètre / Θερμόμετρο / Thermometer / Termometru / Термометр	●	●	●	●	●	●
11 – (S21) Fig., Εικ., afb., Рис. 2 - Big heat exchanger / Großer Wärmetauscher / Intercambiador de calor grande / Grand échangeur de chaleur / Μεγάλος εναλλάκτης θερμότητας / Grote warmtewisselaar / Schimbător mare de căldură / Большой теплообменник	—	G¾" F	G¾" F	G1" F	—	—
12 – (S21) Fig., Εικ., afb., Рис. 2 - Small heat exchanger / kleiner Wärmetauscher / Intercambiador de calor pequeño / Petit échangeur de chaleur / Μικρός εναλλάκτης θερμότητας / Kleine warmtewisselaar / Schimbător mic de căldură / Маленький теплообменник	—	G¾" F	G¾" F	G1" F	—	—

Dimensions in the table are only approximate. / Die in der Tabelle angegebenen Werte sind Richtwerte. / Los valores de las tablas son aproximativos. / Les valeurs du tableau sont approximatives.
Οι τιμές των παραμέτρων στον πίνακα είναι κατά προσέγγιση. / De waarden in de tabellen zijn ongeveer. / Valorile parametrilor din tabel sunt aproximative. / Значения параметров в таблице являются приблизительными.

Table, Tabelle, Tabla, Tableau, Πίνακας, Tabel, Tabelul, Таблица **№ 1**

DIMENSIONS | ABMESSUNGEN | DIMENSIONES | ΔΙΑΣΤΑΣΕΕΙΣ | AFMETINGEN | DIMENSIUNI | РАЗМЕРЫ [mm]						
D	620	670	670	850	1100	1100
H	1170	1225	1625	1785	1695	2040
A	230	230	230	280	350	350
B	280	285	285	335	440	440
C	680	720	860	1015	970	1130
E	725	765	905	1060	1010	1170
I	355	390	530	630	470	630
J	160	160	400	380	290	470
P (enamel - Cr-Ni) / (emaillierter/ Cr-Ni Stahl) / (acero esmaltado/ a Cr-Ni) / (tôle émaillée / Cr-Ni) (επισμαλτωμένος / Cr-Ni χάλυβας) / (geëmailleerd / Cr-Ni staal) / (oţel emailat/ Cr-Ni) / (эмалированная / Cr-Ni сталь)	910	950	1335	1440	1300	1640
K (for, für, para, pour, για, voor, pentru, для S21), Fig., Εικ., afb., Рис. 2	—	285	285	335	—	—
M (for, für, para, pour, για, voor, pentru, для S21), Fig., Εικ., afb., Рис. 2	—	630	1050	1105	—	—
Q (for, für, para, pour, για, voor, pentru, для S21), Fig., Εικ., afb., Рис. 2	—	390	390	470	—	—
R (for, für, para, pour, για, voor, pentru, для S21), Fig., Εικ., afb., Рис. 2	—	420	840	835	—	—

EN - REMARKS:
1. The water heaters are provided with temperature indicator.
2. The water heaters without heat exchangers do not have additional couplings.
3. With thermostats couplings are provided only water heaters with heat exchangers. Their number depends of the number of heat exchangers.

DE - HINWEISE:
1. Die Warmwasserspeicher sind mit Temperaturanzeige ausgerüstet.
2. Die Warmwasserspeicher ohne Wärmetauscher haben keine zusätzlichen Muffen.
3. Nur Warmwasserspeicher mit Wärmetauscher sind mit Muffe zum Thermostat ausgerüstet. Die Anzahl der Muffen richtet sich nach der Anzahl der Wärmetauscher.

ES - OBSERVACIONES:
1. Los termos eléctricos de agua tienen indicador de temperatura.
2. Los termos eléctricos de agua sin intercambiadores de calor no tienen manguitos suplementarios.
3. Manguitos de termostato tienen solo los termos eléctricos de agua con intercambiadores de calor. Su número depende del número de los termos eléctricos de agua.

FR - REMARQUES:
1. Les chauffe-eau sont munis d'un indicateur de température.
2. Les chauffe-eaux sans échangeurs de chaleur n'ont pas de douilles supplémentaires.
3. Des douilles des thermostats ont seulement des chauffe-eaux avec des échangeurs de chaleur. Leur nombre dépend du nombre d'échangeurs de chaleur.

GR - ΣΗΜΕΙΩΣΕΙΣ:
1. Οι θερμαντήρες νερού έχουν δείκτη θερμοκρασίας.
2. Οι θερμαντήρες χωρίς εναλλάκτες θερμότητας δεν έχουν πρόσθετες μούφες.
3. Μούφες για θερμοστάτες έχουν μόνο οι θερμαντήρες με εναλλάκτες θερμότητας. Ο αριθμός τους εξαρτάται από τον αριθμό των εναλλακτών θερμότητας.

NL - OPMERKINGEN:
1. De boilers hebben temperatuurindicator.
2. De boilers zonder warmtewisselaar hebben geen aanvullende mofverbindingen.
3. Mofverbindingen voor thermostaten hebben alleen de boilers met warmtewisselaars. Hun aantal hangt af van het aantal warmtewisselaars.

RO - MENŢIUNI:
1. Încălzitoarele de apă sunt prevăzute cu indicator de temperatură
2. Încălzitoarele de apă fără schimbătoare de căldură nu au mufe suplimentare.
3. Mufele pentru termostate au numai încălzitoare de apă cu schimbătoare de căldură. Numărul lor depinde de numărul schimbătoarelor de căldură.

RU - ПРИМЕЧАНИЯ:
1. Водонагреватели имеют температурный индикатор.
2. Водонагреватели без теплообменников не имеют дополнительных муфт.
3. Муфты для термостатов имеют только водонагреватели с теплообменниками. Их количество в зависимости от количества теплообменников.

Dimensions in the table are only approximate. / Die in der Tabelle angegebenen Werte sind Richtwerte. / Los valores de las tablas son aproximativos. / Les valeurs du tableau sont approximatives.
Οι τιμές των παραμέτρων στον πίνακα είναι κατά προσέγγιση. / De waarden in de tabellen zijn ongeveer. / Valorile parametrilor din tabel sunt aproximative. / Значения параметров в таблице являются приблизительными.

3

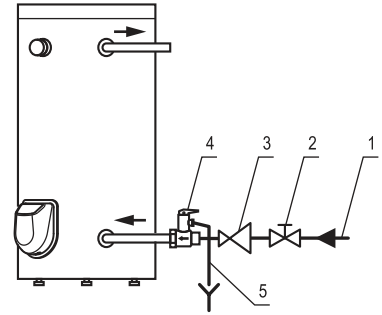

	EN	DE	ES	FR
1	Water supply mains outlet	Wasseranschluss für Wasserleitung	Toma de la instalación de suministro de agua	Pin de plomberie
2	Stop cock	Sperrhahn	Grifo de cierre	Vanne d'arrêt
3	Pressure regulator (pressure reducing valve) – when the pressure in the water supply main is over 0.5 MPa	Reduzierventil, bei Wasserleitungsdruck ab 0.5 MPa	Regulador de la presión (válvula reductora) – en caso de presión en la instalación de suministro de agua superior a 0,5 MPa	Régulateur de pression (soupape de réducteur) - à une pression dans le conduit au-dessus de 0,5 MPa
4	Combined valve	Kombiniertes Ventil	Válvula compuesta	Soupape à mouvement alternatif combiné
5	Pipe diverting water from the combined valve safety valve	ein Rohr zur Ableitung des Wasser von der Sicherheitsklappe des kombinierten Ventils	Tubo de evacuación del agua, saliendo por la clapeta de la válvula compuesta	Tuyau, menant l'eau d'échappement de la soupape de décharge de la valve combinée

	GR	NL	RO	RU
1	Ακροδέκτης της υδραυλικής εγκατάστασης	Uitgang van de waterinstallatie	Ieşirea instalaţiei de alimentare cu apă	Вывод водопроводной системы
2	Βαλβίδα διακοπής	Afsluiter	Robinet de oprire	Запорный кран
3	Ρυθμιστής πίεσης (βαλβίδα μειωτής) – με πίεση στον υδραυλικό αγωγό πάνω από 0.5 MPa	Ontlastklep (drukregelaar) wanneer de waterdruk van de waterleiding meer dan 0.5 MPa is	Regulator al presiunii (Reductor de presiune) – la presiune în conducta de apă de peste 0.5 MPa	Регулятор давления (редукционный вентиль) – при давлении в водопроводе свыше 0.5 MPa
4	Συνδυασμένη βαλβίδα	Gecombineerde klep	Supapă/valvă combinată	Комбинированный вентиль
5	Σωλήνας που αποστραγγίζει το νερό από τη βαλβίδα ασφαλείας της συνδυασμένης βαλβίδας	Pijp die het water uit de veiligheidsklep van de gecombineerde klep wegbrengt	Ţeavă de evacuare a apei din supapa valvei combinate	Труба, отводящая воду от предохранительного клапана комбинированного вентиля

4

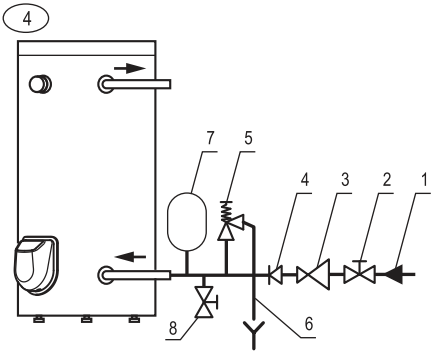

	EN	DE	ES
1	Water supply mains outlet	Wasseranschluss für Wasserleitung	Toma de la instalación de suministro de agua
2	Stop cock	Sperrhahn	Grifo de cierre
3	Pressure regulator (pressure reducing valve) – when the pressure in the water supply main is over 0.5 MPa	Reduzierventil, bei Wasserleitungsdruck ab 0.5 MPa	Regulador de la presión (válvula reductora) – en caso de presión en la instalación de suministro de agua superior a 0,5 MPa
4	Back flow stop (non-return valve)	Rückschlagventil	Válvula de control de retorno (válvula anti-retorno)
5	Safety valve	Sicherheitsklappe	Válvula de seguridad
6	Pipe diverting water from the safety valve	ein Rohr zur Ableitung des Wasser von der Sicherheitsklappe	Tubo de evacuación del agua saliendo por la válvula de seguridad
7	Expansion vessel	Ausdehnungsgefäß	Vaso de expansión
8	Drain cock	Zapfhahn	Grifo de vaciado

	FR	GR	NL	RO	RU
1	Pin de plomberie	Ακροδέκτης της υδραυλικής εγκατάστασης	Uitgang van de waterinstallatie	Ieşirea instalaţiei de alimentare cu apă	Вывод водопроводной системы
2	Vanne d'arrêt	Βαλβίδα διακοπής	Afsluiter	Robinet de oprire	Запорный кран
3	Régulateur de pression (soupape de réducteur) - à une pression dans le conduit au-dessus de 0,5 MPa	Ρυθμιστής πίεσης (βαλβίδα μειωτής) – με πίεση στον υδραυλικό αγωγό πάνω από 0.5 MPa	Ontlastklep (drukregelaar) wanneer de waterdruk van de waterleiding meer dan 0.5 MPa is	Regulator al presiunii (Reductor de presiune) – la presiune în conducta de apă de peste 0.5 MPa	Регулятор давления (редукционный вентиль) – при давлении в водопроводе свыше 0.5 MPa
4	Limiteur de refoulement (soupape anti-retour)	Περιοριστής της αντίστροφης ροής(βαλβίδα αντεπιστροφής)	Begrenzer van de terugstroom (terugslagklep)	Limitator al fluxului de retur (supapă de reţinere)	Ограничитель обратного потока (возвратный клапан)
5	Soupape à mouvement alternatif combiné	Βαλβίδα ασφαλείας	Veiligheidsklep	Supapă de protecţie.	Предохранительный вентиль
6	Tuyau, menant l'eau d'échappement de la soupape de décharge de la valve combinée	Σωλήνας που αποστραγγίζει το νερό από τη βαλβίδα ασφαλείας	Pijp die het water uit de veiligheidsklep wegbrengt	Ţeavă de evacuare a apei din supapa de protecţie	Труба, отводящая воду от предохранительного вентиля
7	Vase d'expansion	Δοχείο διαστολής	Expansievat	Vas de expansiune	Расширительная емкость
8	Robiunet de vidange	Βρύση αποστράγγισης	Aftapkraan	Robinet de scurgere	Кран для слива

5

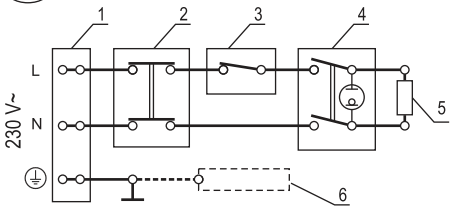

	EN	DE	ES	FR
1	Terminal	Klemme	Borne	Connexion
2	Thermal cut-out	thermischer Auslöser	Interruptor termomagnético	Interrupteur thermique
3	Thermostat	Thermostat	Termostato	Thermostat
4	Switch	Schalter	Llave	Bouton
5	Heating element	Heizelement	Resistencia	Thermostat
6	Anode (optional)	Anode (Option)	Ánodo (a opción)	Anode (optionnel)
	GR	NL	RO	RU
1	Συνδετήρας	Klem	Bornă	Клемма
2	Θερμοδιακόπτης	Thermoschakelaar	Termo-întrerupător	Термовыключатель
3	Θερμοστάτης	Thermostaat	Termostat	Термостат
4	Διακόπτης	Schakelaar	Cheie	Выключатель
5	Θερμαντήρας	Verwarmingselement	Încălzitor	Нагреватель
6	Άνοδος (προαιρετικά)	Anode (optie)	Anod (opţiune)	Анод (опция)

6

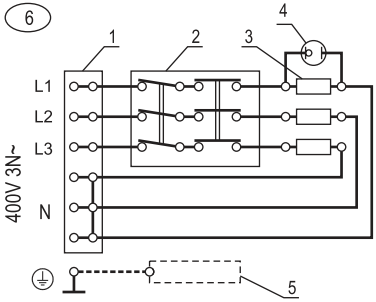

	EN	DE	ES	FR
1	Terminal	Klemme	Borne	Connexion
2	Combined thermostat with thermal cut-out	kombiniertes Thermostat und thermischer Auslöser	Termostato-Interruptor termomagnético combinado	Thermostat combiné
3	Heating element	Heizelement	Resistencia	Thermostat
4	LED	Anzeigeleuchte	Indicador luminoso	Voyant illuminé
5	Anode (optional)	Anode (Option)	Ánodo (a opción)	Anode (optionnel)
	GR	NL	RO	RU
1	Συνδετήρας	Klem	Bornă	Клемма
2	Συνδυασμένος θερμοστάτης - θερμοδιακόπτης	Gecombineerde thermostaat-thermoschakelaar	Termostat combinat – termo-întrerupător	Комбинированный термостат-термовыключатель
3	Θερμαντήρας	Verwarmingselement	Încălzitor	Нагреватель
4	Φωτεινός δείκτης	Lichtindicator	Indicator cu iluminare	Световой индикатор
5	Άνοδος (προαιρετικά)	Anode (optie)	Anod (opţiune)	Анод (опция)

TECHNICAL DESCRIPTION
MANUAL FOR INSTALLATION, OPERATION AND MAINTENANCE
WARRANTY AND WARRANTY CONDITIONS

WARNING! Before installation and operation with the appliance, read carefully the present manual!

KEY REQUIREMENTS FOR SAFETY

Before starting the installation of your appliance and its operation it is compulsory to read carefully the text of the instructions booklet. It is designed to familiarize you with the unit, with the rules for its proper and safe use and the minimum activities necessary to maintain and service it. Furthermore, you will need to provide this guide for use by qualified persons who will install and repair the unit in case of failure. Installation and commissioning of the unit is not a warranty obligation of the seller and/or manufacturer.

Keep this guide in a suitable place for future reference. Compliance with the rules helps for safety use of the appliance and is one of the warranty terms and conditions.

ATTENTION! Installation of the water heater and connection to the water main system should be performed only by qualified persons in accordance with the instructions in present manual and local regulations in force. Installation of safety and other components provided by the manufacturer is COMPULSORY!

ATTENTION! Connection of the water heater to the water main system should be performed only by qualified persons in accordance with the instructions in present manual and local regulations in force. The appliance should be properly connected to the current-carrying wires and the protection grid! Do not connect the appliance to the electrical installation before filling its water tank up with water! Failure to comply shall make the appliance dangerous and in such state its use is strictly forbidden!

ATTENTION! Connecting the tank with integrated heat exchangers to a local heating system (solar and/or other water heating systems using water or water solution as coolant) must be carried out by qualified and competent persons in accordance with their design. The way of use of such water heater when heating the water in its tank from an alternative electric coolant, as well as compliance with safety measures must be carried out as described in the supplementary instructions, regulations and requirements for use, servicing and maintenance. Such additional instruction booklet is provided by the company responsible for the design and installation works for connecting the tank to alternative heating sources.

WARNING! When using the appliance there is a risk of hot water scalding!

WARNING! Do not touch the appliance and its control panel with wet hands or if you are barefoot or standing on a wet spot!

WARNING! This appliance may be used by children of age over eight years old and persons with reduced physical, sensory or mental capabilities, or lack of experience and knowledge, where they are under supervision or instructed about the safe use of the appliance and understand the dangers. Children must not be allowed to play with the unit! It is absolutely forbidden that children undertake cleaning or servicing of this appliance!

ENVIRONMENTAL PROTECTION

This appliance is marked according the Directive on waste electric and electronic equipment (WEEE). By ensuring this product is disposed of correctly, you will help prevent potential negative consequences for the environment and human health, which could otherwise be caused by inappropriate waste handling of this product.

The symbol on the product or on the accompanying documents indicates that this appliance may not be treated as household waste. Instead it should be handed over to the applicable collection point for the recycling of electrical and electronic equipment. Disposal must be carried out in accordance with local environmental regulations for waste disposal. For more detailed information about treatment, recovery and recycling of this product, please contact your local city office, your household waste disposal service or the shop where you purchased the product.

TECHNICAL DESCRIPTION

Water heaters are designed for room floor installation to provide hot water for large family homes.

The heated water should correspond to the normative documents for domestic water and, in particular its composition of chlorides should be less than 250 mg/l, and the electrical conductivity should be more than 100 µS/cm with pH within limits of 6.5-8 for the water heaters with enameled water tanks (containers), and less than 200 µS/cm for the water heaters with chrome-nickel steel water tanks. The water pressure in the water supply system should be higher than 0.1 MPa and lower than 0.5 MPa. If the water pressure is higher than 0.5 MPa – please refer to the instructions in the section for connection to the water supply network. Special water heater models are in production (for regions where local regulations require) with design to work in plumbing pressure up to 1 MPa.

The water containers of the appliances are properly protected against corrosion by using high quality enameled coating, or are made of high-range alloy chrome-nickel (corrosion resistant) steel. Water tanks with enameled coating are equipped with built-in anodes made of special alloy providing additional protection.

The outer shell of the unit is a polyester sheath and the heat isolation is hard (molded) polyurethane.

The basic models and modifications are shown on Fig. 1 and 2, while their specifications are listed in Table 1. Please refer to all figures and tables in this manual.

The water heater models and their modifications are marked with letters and numbers as follow:

The first two letters and following five digits indicate the device base model.

- „F“ – installation on the floor.
- „V“ – mounting position - vertical .
- xxx - the first three digits after the letter "V", are code of the water heater tank's capacity range.
- yy - the next two digits are code of the device diameter.

Letters after the base model are:

- „I“ - the water container of the appliance is made of chrome-nickel steel alloy.
- „S“, „S2“, „S21“ – the water container is equipped with built-in one or two heat exchangers for water heating from an alternative heat source (local water heating, solar collector and any other similar sources). Fig. 1 for "S" and "S2“, Fig. 2 for „S21“.
- „E“ – digital control unit for the heater or for both - the heater and the devices for heat transfer fluid flow control. These appliances are accompanied by additional instructions describing how to use the digital control unit.

The power for water heaters for ranges up to 200 is up to 3 kW, for ranges 300-500 - up to 9 kW and up to 12 kW for the rest. Produced as well are water heaters with heat exchangers which do not have electric heaters.

The exact and complete model number, nominal operating parameters and serial number of purchased water heater are marked on its plate affixed on its body.

In order to ease transportation the water heaters are attached to individual transport pallets.

WATER HEATER INSTALLATION ON THE FLOOR OF THE PREMISE

The water heater can be installed only in normal fire safeguarded premises and where temperature cannot fall under 0 °C. The availability of a siphon of the installation for waste waters is necessary on the floor of the premse because during normal usage of the water heater, water may leak from the combined valve. At the same time the siphon will facilitate the water tank maintenance, prevention and servicing operations when water needs to be drained out of the water tank.

The installation location of the water heater must comply with the outline dimensions, the location of its pipes, and the degree of protection against water penetration. The latter is marked on the appliance production plate with its serial number. The appliance must be protected from water dripping or spraying. The location of the water heater instalment must be levelled. A distance between the unit and surrounding walls and ceiling must be allowed in order to complete the necessary electric and water connections, but not less than 100 mm.

Before the installation of the appliance if it has been supplied with transport pallet, start with removing the pallet. Water

heaters by ranges up to 500 are equipped with 3 pcs. feets (supports). If the supports are not in place they have to be screwed in the apertures which the device was attached to the transport pallet. The screwed part allows additional appliance levelling. Larger water heaters must be attached to the room floor through the same openings that serve for its attachment to the transport pallet.

WARNING! Non observance of the requirements for fixing the water heater may cause damages to the appliance, to other appliances and the premises, where the device is located, as well as corrosion of the casing or even more serious failures and damages. In such cases eventual failures and damages are not a subject to manufacturer and seller warranty liabilities and will be at the expense of the party which has not observed the present instructions manual.

The removal from the transport pallet and the installation of the water heater on the room floor must be carried out by qualified persons who are due to take all necessary precautions to prevent accidents.

WATER HEATER CONNECTION TO THE WATER SUPPLY NETWORK

The water heater connection to the water supply network must be performed only by a qualified service company.

The plumbing (water supply network) to which the water heater will be connected, as well as any other of its elements shall have to withstand sustained water temperatures above 80 °C and for short periods – above 100 °C, as well as to pressure at least twice higher then the appliance work pressure.

The pipes for cold (inlet) and warm (outlet) water of the water heater are identified by labels with the appropriate inscriptions.

Where the plumbing pipes are copper or of another metal, other than that of the water tank, or where brass fasteners are used, it is recommended to install on the water heater inlet and outlet non-metallic couplings (dielectric fittings).

Water heaters by ranges up to 500 are equipped with a combined valve – safety valve and non-return valve located in a common body. The combined valve must be fitted onto the inlet pipe of the tank, in keeping with the arrow on the body showing direction of the water passing through it.

The water heaters by ranges 750 and more are equipped with separate safety and non-return valves.

Water heater connection to the water supply network is shown on Fig 3. There water heater works at the water supply network pressure and that of the safety valve. If the water mains pressure is greater than 0,5 MPa a reduce valve (pressure-reducing valve) have to be installed.

When the water heater is part of a system providing hot water it usually works at a lower pressure that the pressure in the water supply network, and for its connection additional fittings are installed. We recommend these connections to be completed in accordance with Fig. 4. The competent installation company shall identify and provide the necessary additional fittings. This is not a manufacturer and/or seller liability, and is not subject to warranty service.

WARNING! It is FORBIDDEN to install any kind of shut-off fittings between the combined valve and the water heater! It is absolutely forbidden to obstruct the side opening of the combined valve and/or to block its lever!

It is recommended to set up a draining system for any dripping water from the combined valve side opening. The draining pipe must have a constant downward slope and located in frost secure environment and its ends to be constantly kept open to the atmosphere.

ATTENTION! For appliances with heat exchangers. It is compulsory that all additional tube outlets (except the outlets of the heat exchangers), which will not be connected to the plumbing, as well as the outlets for additional thermostats and/or thermomanometer must be closed with the equipment from the package, or other suitable equipment for this purpose. The compounds (closed outlets) should be sealed for water pressure at least 1,6 MPa and temperatures above 100 °C

The water tank shall be filled with water as follows:

- Open completely the turn-cock for hot water of the most distant mixing tap;
- Open the cold water stop cock located before the water heater.
- Wait for the in air the system to come out and then for over a half to one minute from the mixing tap should run full and powerful water jet.
- Close the turn-cock of the mixing tap
- Turn (lift) the combined valve lever or the safety valve cap and wait for about 30 to 60 seconds to run a strong jet of water from the side opening.

WARNING! If no water is coming out of the opening of the combined valve or the flow is weak (during normal water pressure), this should be considered as a malfunction indicating that impurities from the plumbing or caused by sewage connections have blocked the safety valve of the combined valve. IT IS FORBIDDEN to proceed with appliance electric connection before eliminating the reason for malfunction.

WARNING! Failure to comply with the requirements for connection to the water supply system may cause partial filling up of the water tank and malfunction of the heating element, or when the combined/safety valve is not installed at all or has been improperly installed this may even cause destruction of the water tank, the room and/or other

damages to tangible and intangible property. Such consequences are not within the scope of manufacturer or seller warranty liabilities and shall be at the expense of the party, which has not observed the present manual instructions.

WARNING! The combined/safety valve is one of the unit safety components ensuring security for water heater users. It is specifically FORBIDDEN to use the water heater with a defective or removed/unmounted combined safety valve!

When necessary to drain the water from the water tank proceed as follow:

- Disconnect the heater from the power supply network with the external disconnecting device and for greater security disconnect the fuse(s) in the heater phase circuit.
- Cut the cold water access to the appliance – close the stop cock
- Open the hot water cock on the tap or disconnect the tank hot water pipe (outlet pipe) connection.
- Open the drain cock or lift the combined valve lever and wait until water stops flowing out of it.

These steps do not still secure the complete draining of the water out of the tank. It is completed only by a qualified person because it requires complete disconnection of the appliance electric circuit and dismantling the water tank flange.

WARNING! When draining the water out of the water tank all necessary precautions must be taken to prevent damages from flowing out water.

WARNING! IT IS STRICTLY PROHIBITED to turn on the heater power while the water tank is partially or completely emptied of water! Do not forget to fill the tank with water before putting the appliance back into operation.

WARNING! Heat transfer fluid circulation through the heat exchanger(s) of a water heater equipped with such device(s) is PROHIBITED when the water tank is partially or completely emptied of water.

CONNECTING THE HEAT EXCHANGER OF WATER HEATER TO THE ALTERNATIVE HEAT SOURCE CIRCUIT

The heat exchanger terminals are identified by labels with the appropriate inscriptions. Only technicians who have designed and implemented the project for tank water warming from alternative heat source shall connect the appliance to the alternative heat source installation. The heat transfer fluid must be driven by circulating pump. As a heat transfer fluid can be used water with composition and index values within the levels laid down in the regulations related to water or a dedicated aqueous solution which is not aggressive to heat exchanger material. The heat transfer fluid must be with temperature not higher than 85 °C and in its circuit must be installed a control device set at a temperature not to allow switch on (activation) of the thermal cut-out of the electrical heating elements during normal operation. The heat transfer fluid pressure in the heat exchangers should not exceed the rated pressure of the water heater.

WARNING! It is PROHIBITED to install stop valves on heat exchanger both ends (inlet and outlet) simultaneously. In cases where the water heater heat exchanger shall not be used and is not connected to the heat source circuit, it must be filled with propylene glycol solution suitable for heating systems. IT IS FORBIDDEN to allow heat transfer fluid circulation through the heat exchanger when the appliance water tank is empty.

Connecting the heat exchanger of the water heater to an alternative heat source circuit must be completed only by qualified technicians, from a company specializing in such services and in accordance with the requirements in the design.

WATER HEATER CONNECTION TO THE POWER SUPPLY NETWORK

WARNING! Do not proceed to connect the water heater to the power supply network unless you have made sure that its water tank is full with water! Check!

The water heater is completed with degree of protection against electric shock – Class I.

The single-phase water heaters are connected to 230 V~, three-wires electric installation in according the electric schema on Fig. 5.

The three-phase water heaters are connected to 400V 3N~, five-wires electric installation in according the electric schema on Fig. 6.

All ends of wires for the appliance electrical circuit must be properly connected in the main power switchboard and in the water heater connection point to the power supply grid. The installation protective conductor must not be interrupted at no place on its route from the appliance to the main power switchboard. The cross section of each power cable conductor (3 phase, neutral and protected) must be not less than 2.5 mm2 at electric power up to 3 kW/phase and from 4 to 6 mm2 at power of 4 kW/phase. The protective conductor MUST be connected to the terminal or to the stud marked with the sign of protective grounding. In each circuit, each phase must be installed with 16 A fuse for power of 9 kW, and 25 A for power of 12 kW. The electric installation to which the heater will be connected must be built in accordance with the requirements of the applicable statutes and local regulations in force.

Protective grounding is mandatory for water heaters without electric parts because these are fitted with electric devices controlling the heat transfer fluid flow through the coils.

In order to install the power cord to the electric heater input terminals the plastic cover must be taken off. Once connection is completed it must be returned on place. During electric connection particular attention must be paid so that the internal electric wires connectors and the water heater secure connections be kept together, as well as thermostats and thermal

cut-outs capillary tubes not to be bended or broken.

WARNING! IT IS COMPULSORY that in the electric circuit feeding the heater is installed such a device which in the conditions of over voltage category III provides full disconnection of all poles. The conductors between the circuit and the device incoming electrical terminals must not be interrupted by any circuit breaker or fuse.

WARNING! Failure to comply with the requirements concerning connection to the power supply network shall impede the appliance safety, in which it is prohibited to use. Such consequences are not within the scope of manufacturer or seller warranty liabilities and shall be at the expense of the party, which has not observed the present manual instructions.

Only qualified persons are entitled to connect the water heater to the power supply network and to check its functionality.

HOW TO USE THE APPLIANCE

Once the water heater is installed and connected properly with water and electric supply networks it should be put into operation and tested for functionality. The water heater connection and functionality check are not manufacturer or dealer warranty obligations and are not covered by warranty service.

Before switching the water heater into operation you must be sure that the water tank is filled with water. CHECK!

WARNING! Do never switch the appliance if there is a chance that the water in the water tank is frozen! This shall damage the appliance.

The single-phase water heaters are switched on by pressing the LED key button end marked 'I'. With the knob you may adjust to desired water temperature. Lighting of the key when in switched on position indicates that the water heater is operating and water is heating, while when the light is off it indicates that the water has reached adjusted temperature and the heater is switched off. You may switch off the appliance by pressing the end of the button of the glowing key marked with "0". The appliance built-in thermostat unit has antifreeze function. When the thermostat knob is to the extreme left, at the scale beginning, the heater shall switch on at ambient temperature around 8-10°C and shall switch off at about 12-15°C. Thus in case of air temperature fall in the room, the water in the tank will be protected from freezing.

ATTENTION! This feature shall not prevent the water in the room plumbing from freezing!

There is a sector marked ECO on the graphics around thermostat knob. When the knob mark is in the ECO sector area the water is heated to optimal temperature with redused thermal losses and with lower electrical energy consumption. At the same time the heated water is enough for domestic use. When greater volume of mixed water is needed the thermostat knob should be set to maximum setting for reaching higher temperature of the water in the water heater. We recommend the knob to be set to ECO when the water heater is being switched on for extended periods of time with no warm water consumption only for storing the heated water.

The three-phase water heater commissioning and switching in operation is carried out by switching the external device in position ON when the control light located on the plastic cover lights on, then the heater is switched on and starts warming water. When the water temperature reaches the values set on the thermostat, the control lamp switches off and lights on again after the water is cooled below a certain degree. The water heater is turned off with the external device button. The appliance built-in thermostat unit has Antifreeze function.

The temperature indicator installed on the appliance external coating indicates the process of water heating. It is not a measurement device and indicates only the approximate temperature and quantity of hot water within the water tank.

Using the built-in heater exchangers (for appliances equipped with) to heat the water in the tank must take place in accordance with the instruction provided for by the persons who carried out the design and installation of the system for heating water from alternative electric sources. The technicians who carried out the design and installation services shall be responsible for the water heater performance when powered with alternative sources of energy.

CORROSION PROTECTION

Enamelled water heater tanks

In each water heater with enameled tank is installed additional corrosion protection. It consists of an anode protector (anode) of special alloy operating only when the water tank is full. The anode is a consumable (i.e. a device with normal wear during the appliance operation) and its average operational life is up to 3 years. This period depends much of the type of operating the appliance and the characteristics of the heated water. After the period of operational life, a manufacturer authorized specialist or dealer service company must check the condition of the anode(s). Where necessary it should be replaced with new one. Compliance with the inspection deadline and timely replacement of the anode is important for the effective protection of the tank from corrosion. Both the assessment and replacement of the anode are not subject of manufacturer and seller warranty liabilities.

Water tanks of high quality chrome-nickel alloy steel

Corrosion protection and guaranteed long life are secured by correct choice of steel, adequate design and engineering construction during tank manufacture process.

SERVICE, PREVENTION, MAINTENANCE

In order to secure reliable operation of the water tank in areas with highly calcareous water it is recommended to clean the limestone accumulated within. This operation should take place at least once every two years, while in areas with higher limestone content even more frequently. The depositions on the enamel coating should not be removed otherwise than wiped with dry cotton cloth and without using hard tools. Regular limestone removal and cleaning is particularly important for appliance reliable operation. It is recommended that during this maintenance operation you carry out a review of the enamelled tank anode condition. These services are not subject to warranty coverage and must be performed only by qualified person.

WARNING! In order to secure water heater safe and trouble-free operation, the combined valve should be checked regularly for reduced permeability. This is carried out by lifting the lever and waiting 30 to 60 seconds from the valve side edge to run thick and plenty water. This operation must be carried out after connecting the water heater to the water supply network and when filling of the tank with water, in the process of using the water heater not less than once every two weeks, as well as eventually after stop and start of water supply. If at full tank by opening the valve does not leak water or its flow is weak, there is a failure and probably the valve is clogged by impurities in the sewage. Using water heater combined with a defective valve is strictly prohibited. Switch off immediately the appliance from the power supply network and contact the nearest authorized by manufacturer or seller service company. Otherwise, it will cause damage to the water tank, and could cause tangible and intangible damages in the room where the water heater is located.

When you are not certain about the temperature in the room where the water heater is installed, i.e. that it may fall below 0 °C, the water from the water tank MUST be drained – please refer to section „WATER HEATER CONNECTION TO THE WATER SUPPLY NETWORK“

The water heater outer shell and plastic parts can be cleaned using only a slightly damp soft cotton cloth and never with invasive and/or abrasive substances and preparations. Before cleaning the appliance, it MUST be disconnected from the power supply network with the additional disconnection device. IT IS FORBIDDEN to clean the appliance with steam generator. The water heater may be switched on in operation only after complete removal of moisture.

The rules for checking the anode and its replacement (please refer to previous section), as well as removal of the accumulated limestone, must be strictly observed both during and after the appliance warranty period.

During the appliance usage and maintenance do not damage the metal plate with its technical data and serial number. Should you take it off, keep it with the warranty form because it is the document serving to identify the water heater.

FAILURES

If the water heater fails to heat water, check the external device for disconnection, and for single-phase devices if the switch key is off and / or the thermostat knob is in minimum position setting.

If the power supply is in order, the circuit breakers are on and the thermostat knob is in maximum position, but the water in the appliance is still not warming (it is possible that the lighting key or the signal lamp are lighted or not), using the external disconnecting device unplug the water heater and contact the nearest authorized service company.

In case where from the any mixing tap when the hot water cocks are fully open no water is flowing or the water flow is too weak, check whether the stopcock before the water heater is not partially or completely closed; if the mains water supply has not stopped, or if the output filters of the mixers are not clogged. If all listed above causes are not the cause of failure, using the external disconnecting device unplug the heater and contact the nearest authorized service company.

When the water heater is equipped with electronic control board, in the additional instruction manual there are listed error messages appearing on the display in case of failure and what measures to take for each case. In any other general case of failure, using the external disconnecting device unplug the heater and contact the nearest authorized service company.

WARRANTY, WARRANTY PERIOD AND WARRANTY CONDITIONS

The warranty, warranty conditions, warranty period, warranty validity for purchased appliance and service related manufacturer or vendor liabilities during the appliance warranty period are listed in the appliance warranty form. When buying the appliance the warranty form must be filled and signed both by seller and buyer. Keep the warranty form in a secure place.

In all instances shall be in force the applicable laws, regulations and other legislation dealing with the rights and obligations of consumer, seller and manufacturer, and their relationships related to purchased water heater, its installation, use, servicing and maintenance.

Warranty term is determined by seller and is in force only for the geographical territory of the country.

Warranty is valid only if the appliance:

Is installed according to the requirements for installation and operation.

Is used only as per designed purpose and in accordance with the installation and operation manual.

Warranty consists of free of charge repair of all factory defects, which may arise during the warranty term. Repair is

performed by service specialists, authorized by seller.
Warranty is not valid for damages, caused by:

- Improper transportation
- Improper storage
- Improper usage
- Parameters of water, different from the admissible norms for quality of drinking water, and particularly if: the composition of chlorides is more than 250 mg/l; the electrical conductivity is less than 100 µS/cm and pH is outside of 6,5-8 for water heaters with enameled water tanks; the electrical conductivity is more than 200 µS/cm for water heaters with water tanks made of chrome-nickel steel.
- Supply voltage, different than the unit's rated voltage.
- Damages due to freezing of water.
- Elemental perils, disasters and other force majeure circumstances.
- Non observance of the installation and operation manual.
- In cases, when a non authorized person has tried to repair any kind of a defect.

In the above cases the defect will be repaired against relative payment.
Warranty shall not apply to normal wear parts and components of the device, parts that are being removed during normal use, lighting and signal lamps and the like, changing the color of external surfaces, change of shape, size and location of parts and components that are exposed to impact and conditions that are not considered normal use.
Lost profits, tangible and intangible damages caused by temporary inability to use the device during its prevention and repair shall not by covered by the warranty.

COMPLIANCE WITH THE REQUIREMENTS OF THIS INSTRUCTION MANUAL IS A PREREQUISITE FOR SAFE OPERATION OF YOUR PURCHASED PRODUCT AND IS ONE OF THE WARRANTY TERMS AND CONDITIONS.
IT IS ABSOLUTELY PROHIBITED TO THE USER OR ANY AUTHORIZED BY HIM PERSON TO UNDERTAKE ANY CHANGES IN THE PRODUCT DESIGN AND STRUCTURE. ANY FINDING OF SUCH ACTIONS OR ATTEMPTS SHALL AUTOMATICALLY RENDER VOID ALL WARRANTY LIABILITIES OF SELLER OR PRODUCER.
IN CASE OF NECESSITY FOR SERVICE SEEK ONLY AUTHORIZED SERVICE COMPANIES.
THE MANUFACTURER PRESERVED HIS RIGHT TO STRUCTURAL CHANGES WITHOUT NOTICE WHERE SUCH SHALL NOT AFFECT PRODUCT SAFETY.

TECHNISCHE BESCHREIBUNG
MONTAGE-, BETRIEBS- UND WARTUNGSANLEITUNG
GARANTIE UND GARANTIEBEDINGUNGEN

WARNUNG! Bitte lesen Sie diese Bedienungsanleitung vor Montage und Betrieb des Warmwasserspeichers sorgfältig durch!

SICHERHEIT, ALLGEMEINE WARNHINWEISE

Lesen Sie unbedingt die Anweisungen und Warnungen in diesem Handbuch vor Montage und Inbetriebnahme des Warmwasserspeichers sorgfältig durch. Die hier angegebenen Informationen dienen dazu, Sie mit dem Warmwasserspeicher, mit den Regeln für seinen ordnungsgemäßen und sicheren Gebrauch, mit den Mindestanforderungen für seine Wartung und Instandhaltung vertraut zu machen. Überdies sind Sie verpflichtet, dieses Handbuch den fachkundigen Personen, die das Gerät installieren und eventuell reparieren werden, zur Verfügung zu stellen. Die Installation des Warmwasserspeichers und die Prüfung seiner Funktionstüchtigkeit liegen nicht in der Gewährleistungspflicht des Händlers und/oder des Herstellers.
Diese Anleitung sollte grundsätzlich in der Nähe des Geräts für späteres Nachschlagen aufbewahrt werden. Die Beachtung der hier beschriebenen Regeln gehört zu den Maßnahmen für den sicheren Gebrauch des Produkts und gilt als Teil der Garantiebedingungen.

WICHTIG! Nur fachkundige Personen dürfen den Warmwasserspeicher entsprechend der Vorgaben in diesem Handbuch und der einschlägigen örtlichen Vorschriften installieren und an die Wasserleitung anschließen. Die vom Hersteller bereitgestellten oder empfohlenen Schutzeinrichtungen sowie alle anderen Baugruppen sind UNBEDINGT einzubauen!

WICHTIG! Nur fachkundige Personen dürfen den elektrischen Anschluss des Warmwasserspeichers entsprechend der Vorgaben in diesem Handbuch und der einschlägigen örtlichen Vorschriften ausführen. Der richtige Anschluss des Gerätes an die stromführenden Leitungen und an den Schutzkreis ist besonders wichtig! Vor Anschluss an das Stromversorgungsnetz ist der Warmwasserspeicher unbedingt mit Wasser zu befüllen! Die Nichteinhaltung der Anforderungen für den elektrischen Anschluss beeinträchtigt die Gerätesicherheit, sodass der Warmwasserspeicher nicht verwendet werden darf.

WICHTIG! Nur fachkundige Personen dürfen den Warmwasserspeicher an eingebaute Wärmetauscher der Wärmeversorgung (Solaranlage und/oder andere Warmwasserspeicher, die Wasser oder Wasserlösung als Wärmeträger verwenden) entsprechend dem von ihnen ausgearbeiteten Projekt anschließen. Die Art der Verwendung eines derartigen Warmwasserspeichers, bei dem die Warmwasserbereitung durch einen alternativen Wärmeträger gesichert ist, wie auch die Einhaltung der Sicherheitsvorschriften, erfolgen nach Maßgabe der in der zusätzlichen Bedienungs-, Gebrauchs- und Wartungsanleitung beschriebenen Regeln und Anforderungen. Das Unternehmen, das die Projekt- und Montageleistungen im Zusammenhang mit dem Anschluss des Warmwasserspeichers an alternative Wärmequellen ausgeführt hatte, stellt diese zusätzliche Anleitung zur Verfügung.

WARNUNG! Bei der Verwendung des Gerätes besteht Verbrennungs- oder Verbrühungsgefahr!

WARNUNG! Es ist streng verboten, das Gerät oder seine Steuerung barfuß oder mit nassen Händen zu berühren!

WARNUNG! Dieses Gerät darf von Personen (einschließlich Kindern ab 8 Jahre) mit eingeschränkten körperlichen oder geistigen Fähigkeiten nur dann verwendet werden, wenn diese Personen unter der Aufsicht einer verantwortlichen Person stehen oder von dieser Person in den Gebrauch des Geräts eingewiesen wurden. Kinder müssen beaufsichtigt werden, damit sie in keinem Fall mit dem Gerät spielen. Es ist verboten, dass Kinder das Gerät reinigen oder selbstständig bedienen.

UMWELTSCHUTZ

Dieses Gerät ist entsprechend der Richtlinie für die Elektro- und Elektronik-Altgeräte (WEEE) gekennzeichnet. Indem Sie dafür sorgen, das Gerät am Ende seiner Lebensdauer bei einem geeigneten Entsorgungszentrum abzugeben, tragen Sie zum Umweltschutz und zur Vermeidung von negativen Einwirkungen auf die Umwelt und auf die menschliche Gesundheit bei.

Dieses Symbol auf dem Gerät oder auf den dem Gerät beigefügten Dokumenten weist darauf hin, dass das Gerät am Ende seiner Lebensdauer nicht im normalen Hausmüll entsorgt werden darf. Es muss bei einem Entsorgungszentrum mit speziellen Einrichtungen für elektrische oder elektronische Geräte abgegeben werden. Der Endverbraucher muss bei der Entsorgung die örtlichen Entsorgungsvorschriften beachten. Weitere Informationen über die Behandlung, Verwertung und über das Recyclingverfahren erhalten Sie bei Ihrer Stadtverwaltung, bei Ihrem zuständigen Entsorgungszentrum oder bei dem Fachhändler, bei dem Sie das Produkt gekauft haben.

TECHNISCHE DATEN

Diese Warmwasserspeicher sind Bodenmontage in dem Raum ausgelegt und können für häusliche Warmwasserbereitung in großen Familienwohnungen verwendet werden.

Das zur Erwärmung verwendete Wasser muss den Anforderungen in den normativen Dokumenten für Brauchwasser entsprechen, insbesondere: Chloridgehalt bis 250 mg/l; elektrische Leitfähigkeit ab 100 µS/cm, pH-Wert 6,5-8 für Warmwasserspeicher mit emailliertem Wasserbehälter; elektrische Leitfähigkeit bis 200 µS/cm für Warmwasserspeicher mit Wasserbehälter aus Chrom-Nickel-Stahl. Der Wasserdruck in der Wasserleitungsanlage soll höher als 0,1 MPa und niedriger als 0,5 MPa sein. Lesen Sie die Hinweise in dem Abschnitt „Anschluss an das Wasserleitungsnetz“, wenn der Druck in der Wasserleitungsanlage höher als 0,5 MPa ist. Es werden auch Ausführungen von Warmwasserspeichern hergestellt (für Regionen, in denen das nach den einschlägigen örtlichen Vorschriften notwendig ist), die für Wasserdruck in der Wasserleitungsanlage bis 1 MPa ausgelegt sind.

Die Wasserbehälter dieser Geräte sind durch hochwertige Emaillebeschichtung korrosionsgeschützt oder aus hochlegiertem Chrom-Nickel-Stahl (korrosionsbeständig) hergestellt. Als zusätzlicher Schutz sind in den Wasserbehältern mit Emaillebeschichtung auch Anoden aus spezieller Legierung eingebaut.

Die Wärmeisolierung und der Außenmantel der Geräte bestehen aus gegossenem Polyurethan und Polyesterhülle.

Eine schematische Darstellung der Grundmodelle und –ausführungen ist auf Fig. 1-2 dargestellt, und die entsprechenden technischen Daten sind in den Tabellen 1 zu finden. Sämtliche Abbildungen und Tabellen finden Sie am Ende dieser Anleitung. Die Modelle der Warmwasserspeicher und ihre Ausführungen werden mit Buchstaben und Ziffern gekennzeichnet wie folgt:

- Die ersten zwei Buchstaben und die darauffolgenden fünf Ziffern weisen auf das Basismodell des Gerätes hin.
- „F“ –Geräte sind für Bodenmontage ausgelegt.
- „V“ – der Warmwasserspeicher kann nur vertikal installiert werden.
- xxx – die ersten drei Ziffern nach der Buchstabe „V“, Kennziffer des Volumens des Warmwasserspeichers.
- yy – die nächsten zwei Ziffern, Kennziffer des Gerätedurchmessers des Gerätes.
- „I“ –Wasserbehälter aus hochlegiertem Chrom-Nickel-Stahl.
- „S“, „S2“, „S21“ – der Wasserbehälter hat einen oder zwei eingebaute Wärmetauscher zur Erwärmung von Wasser durch alternative Wärmequelle (lokale Wasserheizung, Solaranlage etc.). Fig. 1 für „S“ und „S2“, Fig. 2 für „S21“.

- „E“ – der Warmwasserspeicher ist mit einer elektronischen Steuereinheit für das Heizelement bzw. bei Warmwasserspeicher mit Wärmetauscher – mit Steuereinheit für das Heizelement und für die Kontrollgeräte des Wärmeträgerflusses ausgestattet. Für diese Geräte ist eine separate Bedienungsanleitung der elektronischen Steuereinheit angelegt.

Die elektrische Leistung der Warmwasserspeicher aus den Gruppen bis 200 beträgt 3 kW, bzw. zwischen 9 und 12 kW für die Geräte der Gruppe 300-500. Es werden auch Warmwasserspeicher mit Wärmetauscher ohne Heizelemente hergestellt.
Die genaue und vollständige Nummer des Modells, die angegebenen Betriebsparameter und die Seriennummer des gekauften Warmwasserspeichers entnehmen Sie aus dem auf dem Gehäuse des Produkts geklebten Typenschild.
Der einfache Transport der Warmwasserspeicher ist durch ihre Befestigung auf einzelnen Transportpaletten gesichert.

FUSSBODENMONTAGE DES WARMWASSERSPEICHERS

Der Warmwasserspeicher darf nur in einem Raum mit normalem Brandschutz und mit Raumtemperatur dauerhaft mehr als 0 °C installiert werden. Es ist normal, dass bei dem normalen Betrieb des Warmwasserspeichers Wasser aus dem Sicherheitsventil austritt. Aus diesem Grund muss der Ablass mit einem Ablaufrohr in dem Raum verbunden werden. Dadurch werden auch die Wartungs-, Instandhaltungs- und die Servicemaßnahmen bei dem Warmwasserspeicher erleichtert, insbesondere für den Fall, dass das Wasser aus dem Wasserbehälter abgelassen werden soll.
Bei der Wahl eines geeigneten Aufstellungsortes für den Warmwasserspeicher bitte folgendes berücksichtigen: Abmessungen des Geräts, Anordnung der Rohre, Schutzgrad gegen Wasserspritzer. Der letztgenannte Parameter ist auf dem Typenschild angegeben. Das Gerät soll an einem Ort installiert werden, an dem er nicht mit Wasser begossen oder gespritzt wird. Der Aufstellungsort muss nivelliert sein. Es sind unbedingt Abstände zwischen dem Gerät und den benachbarten Wänden und der Raumdecke vorzusehen, die ausreichend sind, um die notwendigen elektrischen und Wasseranschlüsse auszuführen, d.h. mindestens 100 mm.
Ist der gekaufte Warmwasserspeicher auf einer Transportpalette transportiert, so ist sie zu beseitigen. Die Warmwasserspeicher der Gruppen bis 500 sind mit je 3 Stützen ausgerüstet. Sind diese Stützen nicht werkseitig an ihren Stellen montiert, so müssen sie in den Öffnungen, durch die der Warmwasserspeicher auf der Transportpalette befestigt war, eingeschraubt werden. Die Länge des eingeschraubten Teils ermöglicht ein zusätzliches Nivellieren des Gerätes. Die größeren Warmwasserspeicher werden durch dieselben Öffnungen zum Fußboden befestigt, durch die die auf der Transportpalette gesichert waren.

WARNUNG! Die Nichteinhaltung der Montageanforderungen h kann eine Beschädigung des Geräts, sonstiger Geräte im Raum, Korrosion des Mantels oder schwerwiegendere Schäden und Mängel verursachen. Die in diesem Fall ggf. entstandenen Schäden liegen nicht in der Garantieverantwortung des Verkäufers und der Herstellers und gehen zu Lasten der Person, die hier angegebenen Hinweise nicht beachtet hatte.

Nur fachkundige Personen, die alle erforderlichen Sicherheitsmaßnahmen zu treffen haben, um einen Unfall vorzubeugen, dürfen die Transportpalette entfernen und Warmwasserspeicher auf dem Fußboden installieren.

ANSCHLUSS DES WARMWASSERSPEICHERS AN DIE WASSERLEITUNG

Nu rein Fachunternehmen darf den Anschluss des Warmwasserspeichers an die Wasserleitung ausführen.
Die Wasserleitung, an die der Warmwasserspeicher angeschlossen wird, und alle zugehörigen Bestandteile müssen für dauerhafte Temperaturen ab 80 °C, kurzzeitig – ab 100 °C, und für einen Druck ausgelegt sein, der mindestens das Zweifache des Betriebsdrucks des Geräts beträgt.
Für den Fall, dass die Wasserleitungsrohre aus Kupfer oder aus sonstigem Metall hergestellt sind, das unterschiedlich ist von dem Metall des Wasserbehälters ist, wie auch wenn Verbindungselemente aus Messing eingesetzt werden, empfehlen wir, Nichtmetallarmaturen an der Zulauf- und Rücklauseite des Warmwasserspeichers zu montieren (dielektrische Armaturen).
Die Warmwasserspeicher der Gruppen bis 500 sind mit einem kombinierten Ventil – Sicherheitsklappe und Rückschlagventil – ausgerüstet, die sich in dem Gesamtkörper befinden. Das kombinierte Ventil wird zum Zulaufrohr des Warmwasserspeichers eingebaut, dabei soll der Pfeil zum Körper der die Durchströmungsrichtung des Wassers zeigt, geschützt werden.
Die Warmwasserspeicher der Gruppen ab 750 sind mit Separater Sicherheitsklappe und mit separatem Rückschlagventil ausgerüstet.
Eine schematische Darstellung des Geräteanschlusses an die Wasserleitung ist auf Fig. 3 gezeigt. Dabei funktioniert der Warmwasserspeicher mit dem Wasserdruck der Wasserleitung und der Sicherheitslappe. Ist der Wasserdruck in der Wasserleitung höher als 0,5 MPa, soll unbedingt ein Reduzierventil eingebaut werden. Die Rohranschlüsse des Warmwasserspeichers sind mit Etiketten versehen.
Wenn der Warmwasserspeicher als Teil einer Warmwasserbereitungsanlage betrieben wird, funktioniert er in der Regel

mit einem Druck, der niedriger als der Druck in der Wasserleitung ist, aus diesem Grund sind zusätzliche Armaturen einzubauen. Wir empfehlen, den Einbau gem. Fig. 4 vorzunehmen. Ein Fachinstallationsunternehmen wird die notwendigen zusätzlichen Armaturen bestimmen und liefern. Das ist keine Pflicht des Herstellers und/oder des Händlers und ist kein Gegenstand der Garantiebedienung.

WARNUNG! Die Montage jeglicher Absperr- oder Rückschlagarmaturen zwischen dem kombinierten Ventil und dem Warmwasserspeicher IST VERBOTEN! Das Versperren der seitlichen Öffnung der Sicherheitsklappe und/oder das Blockieren der Einrichtung für manuelle Betätigung sind streng verboten!

Wir empfehlen, ein Abflusssystem zur Ableitung des ggf. von der seitlichen Öffnung der Sicherheitsklappe des kombinierten Ventils/des Sicherheitsventils tropfenden Wassers zu bauen. Die Ablassleitung muss mit konstantem Gefälle und in einer frostfreien Umgebung ausgeführt werden. Sie muss stets offen bleiben.

WICHTIG! Bei den Geräten mit Wärmetauschern sind sämtliche zusätzliche Rohrausgänge (ausgenommen Rohr der Heizschlange), die nicht an die Wasserleitung angeschlossen werden, wie auch die Öffnungen für die zusätzlichen Thermostate und/oder für den Thermomanometer, mit den in der Verpackung enthaltenen Teilen oder mit anderen geeigneten Teilen zu verschließen. Die Verbindungen müssen bei mindestens 1,6 MPa und Temperatur ab 100 0 C wasserdruckfest bleiben.

Nach erfolgtem Anschluss des Warmwasserspeichers an die Wasserleitung ist der Wasserbehälter mit Wasser zu füllen. Reihenfolge der auszuführenden Schritte:

- Den Warmwassersperrhahn der entferntesten Mischbatterie öffnen.
- Den Kaltwassersperrhahn vor dem Warmwasserspeicher öffnen.
- Abwarten, bis die Luft aus der Anlage entweicht und aus der Mischbatterie ein starker und dicker Wasserstrahl innerhalb von 30 Sekunden bis eine Minute fließt.
- Wasserhahn der Mischbatterie schließen.
- Den kleinen Hebel des kombinierten Ventils oder den Deckel des Sicherheitsventils drehen, 30-60 Sekunden abwarten, bis aus der Öffnung ein starker und dicker Wasserstrahl fließt

WARNUNG! Fließt kein Wasser aus der Ventilöffnung oder fließt nur ein dünner Strahl (bei normalem Wasserdruck in der Leitung), dann deutet das auf eine Fehlfunktion hin und zeigt, dass Verunreinigungen in der Wasserleitung oder der Abwasseranschluss das Sicherheitsventil verstopft hatten. Es ist VERBOTEN, den elektrischen Anschluss des Gerätes auszuführen, solange die Störung nicht behoben ist!

WARNUNG! Bei Nichteinhaltung der Anforderungen für den Anschluss an die Wasserleitung wird der Wasserbehälter nicht mit Wasser gefüllt, was zur Fehlfunktion des Heizelements führt. Ist das kombinierte Ventil/das Sicherheitsventil nicht oder falsch montiert, kann das eine Zerstörung des Wasserbehälters, des Raums und/oder andere Sach- und Personenschäden verursachen. Die daraus entstandenen Schäden liegen nicht im Rahmen der Gewährleistung des Herstellers und des Verkäufers und gehen zu Lasten der Person, die die Hinweise aus diesem Handbuch nicht beachtet hatte.

WARNUNG! Das kombinierte Ventil/das Sicherheitsventil gehört zu den Schutzeinrichtungen, die die Sicherheit des Warmwasserspeichers gewährleisten. Es ist streng VERBOTEN, den Warmwasserspeicher mit beschädigtem oder ausgebautem/nicht montiertem kombinierten Ventil/Sicherheitsventil zu verwenden!

Bei Bedarf kann das Sicherheitsventil auch zum Ablassen des Wassers aus dem Wasserbehälter dienen. Gehen Sie bitte wie folgt vor:

- Trennen Sie den Warmwasserspeicher von dem Stromnetz mit Hilfe einer zusätzlichen Einrichtung und schalten Sie sicherheitshalber die Stromsicherung in der Phasenschleife zum Warmwasserspeicher aus.
- Unterbrechen Sie den Zugang von Kaltwasser zum Gerät, in dem Sie den Sperrhahn schließen.
- Öffnen Sie den Warmwasserhahn der Mischbatterie oder trennen Sie das Warmwasserrohr (Rücklaufleitung) des Warmwasserspeichers.
- Öffnen Sie den Zapfhahn oder drehen Sie den kleinen Hebel des kombinierten Ventils und warten Sie ab, bis kein Wasser mehr aus dem Ventil fließt.

Diese Schritte sichern kein vollständiges Entleeren des Wasserbehälters. Nur fachkundige Personen dürfen diese Maßnahmen ausführen, weil sie mit einem Trennen der elektrischen Schaltung des Geräts und mit Abbau des Flansches von dem Wasserbehälter verbunden sind.

WARNUNG! Bei dem Ablassen des Wassers aus dem Wasserbehälter unbedingt alle erforderlichen Maßnahmen zur Vorbeugung von Schäden durch das abgelaufene Wasser treffen.

WARNUNG! Es ist STRENG VERBOTEN, den elektrischen Anschluss des Warmwasserspeichers auszuführen, solange der Wasserbehälter ganz oder teilweise entleert ist! Vor erneuter Inbetriebnahme des Geräts zuerst den Wasserbehälter mit Wasser füllen.

WARNUNG! Es ist VERBOTEN, dass der Wärmeträger durch den Wärmetauscher des Warmwasserspeichers umläuft, wenn der Wasserbehälter ganz oder teilweise entleert ist.

ANSCHLUSS DES WARMWASSERSPEICHERS MIT WÄRMETAUSCHER AN DIE INSTALLATION DER ZUSÄTZLICHEN WÄRMEQUELLE

Die Anschlüsse der Wärmetauscher sind mit der jeweiligen Etikette kennzeichnet und werden an die Installation nur von Personen angeschlossen, die das jeweilige Projekt für die Warmwasseraufbereitung in dem Warmwasserspeicher durch eine alternative Wärmequelle entwickelt und ausgeführt haben. Der Wärmeträger soll durch die eine Umwälzpumpe betrieben werden. Als Wärmeträger kommt Wasser zum Einsatz, dessen Zusammensetzung und Kennwerte in den zulässigen Normen der Wasserrechtsvorschriften liegen, oder eine spezielle Wasserlösung, die gegenüber dem Stoff des Wärmetauschers nicht aggressiv ist. Die maximal zulässige Temperatur des Wärmeträgers soll 85 °C sein. An seinem Kreis soll ein Steuergerät eingebaut werden, die ein Ansprechen des Wärmeauslösers des elektrischen Heizelements bei Normalbetrieb des Geräts nicht erlaubt. Der Druck des Wärmeträgers in den Wärmetauschern darf den angegebenen Betriebsdruck des Warnwasserspeichers nicht überschreiten.

WARNUNG! Die Montage von Sperrhähnen gleichzeitig an beiden Enden (Zu- und Rücklauf) des Wärmetauschers ist streng verboten. Wird der Wärmetauscher des Warmwasserspeichers vorübergehend nicht verwendet und ist er an die Wärmequelle nicht angeschlossen, so müssen Sie ihn mit einer für Heizanlagen geeigneten Propyläen-Glykol-Lösung füllen.

Die Zirkulation des Wärmeträgers durch die Wärmetauscher bei entleertem Warmwasserspeicher IST VERBOTEN.

Nur fachkundige Mitarbeiter eines auf diesem Gebiet spezialisierten Unternehmens dürfen den Warmwasserspeicher mit Wärmetauscher an die zusätzliche Wärmequelle entsprechend des von diesem Unternehmen ausgearbeiteten Projekts anschließen.

ELEKTRISCHER ANSCHLUSS DES WARMWASSERSPEICHERS

WARNUNG! Führen Sie den elektrischen Anschluss des Warmwasserspeichers nicht aus, wenn Sie nicht sichergestellt haben, dass der Wasserbehälter mit Wasser gefüllt ist! Bitte überprüfen!

Der Warmwasserspeicher hat eine Schutzart gegen Stromschlag „Klasse I".

Die einphasigen Warmwasserspeicher werden an einphasige 230 V~ dreiadrige elektrische Anlage gem. dem elektrischen Schema der Fig. 5 angeschlossen.

Die Drehstrom-Warmwasserspeicher werden an eine fünfadrige 400V 3N~ Drehstromanlage gem. dem elektrischen Schema der Fig. 6 angeschlossen. („Sternschaltung", „Y")

Sämtliche Leitungsenden des Gerätestromkreises sind in der Hauptschalttafel und in dem Anschlusspunkt des Warmwasserspeichers an die Stromversorgungsanlage ordnungsgemäß anzuschließen. Die Strecke des Schutzleiters der Anlage darf von der Schaltanlage bis zum Warmwasserspeicher nicht unterbrochen werden. Der Querschnitt eines jeden Drahts des Versorgungskabels (Phase, Null und Erdung) soll mindestens 2.5 mm2 bei elektrischer Leistung bis 9 kW und 4 - 6 mm2 bei elektrischer Leistung 12 kW betragen. Der Schutzleiter wird UNBEDINGT an die Klemme oder an den mit dem Symbol für Schutzerdung gekennzeichneten Stift angeschlossen. In jedem Stromkreis, in jeder Phase soll eine 16A Sicherung bei elektrischer Leistung 9 kW bzw. 25A Sicherung bei elektrischer Leistung 12 kW montiert werden. Die Stromversorgungsanlage, an die der Warmwasserbereiter angeschlossen wird, soll nach Maßgabe der Anforderungen der geltenden Verordnungen ausgeführt sein.

Die Schutzerdung ist für Warmwasserbereiter ohne elektrischen Teil obligatorisch, weil an sie eletrische Enrichtungen angeschlossen werden, die den Wärmeträgerstrom durch die Heizschlangen steuern.

Für die Anschluss des Versorgngskabels an die elektrischen Engangsklemmen des Warmwasserspeichers müssen Sie den Kunststoffdeckel ausbauen. Nach erfolgtem Anschluss ist der Deckel wieder an seinem Platz zu montieren. Während des elektrischen Anschlusses unbedingt darauf achten, dass die Leiter der inneren elektrischen Verbindungen und der Schutzverbindungen des Warmwasserspeichers vor Abklemmen geschützt werden, und dass die Kapillarrohre der Thermostate und der thermischen Auslöser vor Biegung und Knicken geschützt sind.

WARNUNG! Es ist in dem Stromkreis des Warmwasserbereiters unbedingt solch eine Vorrichtung einzubauen, die bei Überspannung III-er Kategorie eine sichere und komplette Trennung aller Pole gewährleistet. Die Leitungen des Stromkreises zwischen dieser Vorrichtung und den elektrischen Eingangsklemmen des Warmwasserspeichers müssen nicht von einem anderen Schalter oder eine andere Sicherung getrennt werden.

WARNUNG! Die Nichteinhaltung der Anforderungen für den elektrischen Anschluss beeinträchtigt die Gerätesicherheit, so dass der Warnwasserspeicher nicht verwendet werden darf. Die negativen Auswirkungen liegen nicht in dem Umfang der Garantieverpflichtungen des Herstellers und des Verkäufers und gehen zu Lasten der Person, die die in diesem Handbuch gegebenen Hinweise nicht beachtet hatte.

Nur fachkundige Personen dürfen den Warmwasserspeicher an die Stromversorgungsanlage anschließen und seine Funktionstüchtigkeit überprüfen.

BETRIEB DES WARMWASSERSPEICHERS

Der installierte und an die Wasserleitung und an die Stromversorgungsanlage ordnungsgemäß angeschlossene Warmwasserspeicher soll erst nach Prüfung seiner Funktionen in Betrieb gesetzt werden. Der Anschluss des Warmwasserspeichers und die Prüfung seiner Funktion sind keine Pflichten des Herstellers oder des Händlers und liegen nicht in dem Umfang der Garantiebedienung.

Der Warmwasserbereiter kann in Betrieb gesetzt werden, nur wenn er zuvor mit Wasser gefüllt ist. BITTE ÜBERPRÜFEN!

WARNUNG! Es ist VERBOTEN, das Gerät einzuschalten, wenn der Verdacht besteht, dass das Wasser in dem Wasserbehälter eingefroren ist. Ansonsten wird der Warmwasserbereiter beschädigt.

Die einphasigen Warmwasserspeicher werden in der Betriebsart eingeschaltet, indem die mit „I“ gekennzeichnete Wippe des leuchtenden Wippschalters gedrückt wird. Die gewünschte Wassertemperatur wird über den Drehknopf eingestellt. Das Leuchten des Wippschalters in On-Stellung zeigt, dass das Heizelement funktioniert und das Wasser erhitzt. Leuchtet der Wippschalters nicht, so heißt das, dass das Wasser die voreingestellte Temperatur erreicht hat und das Heizelement ausgeschalten ist. Sie können das Gerät ausschalten, indem Sie die mit “0” gekennzeichnete Wippe des Wippschalters drücken.

Auf der Grafik um den Drehknopf ist ein ECO Bereich gezeigt. Befindet sich die Kennzeichnung des Drehknopfs in diesem Bereich, so wird das Wasser bis zu einer optimalen Temperatur erwärmt, so dass die Wärmeverluste und der Stromverbrauch reduziert werden. Gleichzeitig reicht das erwärmte Wasser für den normalen Verbrauch im Haushalt aus. Werden größere Wassermengen gebraucht, müssen Sie den Drehknopf im Uhrzeigersinn, zur maximalen Stellung drehen, damit das Wasser in dem Warmwasserspeicher auf höhere Temperaturen erwärmt wird.

Wir empfehlen, den Drehknopf in dem ECO Bereich einzustellen, wenn der Warmwasserspeicher für längere Zeiten eingeschalten bleibt und das erwärmte Wasser nicht sofort verbraucht wird.

Der in dem Gerät eingebaute Thermostat hat eine Antifreeze-Funktion. Befindet sich der Drehknopf des Thermostats in Endstellung links, am Anfang der Skala, so wird das Heizelement bei Umgebungstemperatur 8-10 °C einschalten und bei ca. 12-15 °C ausschalten. Auf diese Weise frostet das Wasser in dem Wasserbehälter nicht ein, wenn die Temperatur der Raumluft absinkt. WICHTIG! Diese Funktion schützt das Wasser in der Wasserleitung des Raums nicht vor dem Einfrieren!

Die Drehstrom-Warmwasserspeicher werden in der Betriebsart eingeschaltet, indem der Schalter der externen Vorrichtung in ON-Stellung geschaltet wird. Dabei leuchtet die Kontrolllampe auf dem Kunststoffdeckels des Gerätes auf, die Heizelemente schalten sich ein und das Wasser wird erhitzt. Nach Erreichen der durch den Thermostat voreingestellten Temperatur erlischt die Kontrolllampe und leuchtet wieder ein, wenn das Wasser unter einem voreingestellten Temperaturwert abgekühlt ist. Ein Warmwasserspeicher, der sich in Betriebsart befindet, wird durch die externe Vorrichtung ausgeschaltet. Die in diesen Geräten eingebauten Thermostate haben keine Antifreeze-Funktion.

Die auf der Außenverkleidung des Geräts montierte Temperaturanzeige zeigt den Prozess der Wassererwärmung. Das ist kein Messgerät. Die Vorrichtung zeigt nur die ungefähre Temperatur und die vorhandene Warmwassermenge in dem Wasserbehälter.

Die in dem Warmwasserspeicher eingebauten Wärmetauscher (falls vorhanden) zur Erwärmung des Wassers in dem Wasserbehälter werden entsprechend der speziellen zusätzlichen Gebrauchsanleitung betrieben. Diese Gebrauchsanleitung wird von denjenigen Personen zur Verfügung gestellt, die die Planung und die Installation der Warmwasserbereitungsanlage mittels Wärmequellen ausgeführt hatten. Die dort beschriebenen Regeln sind unbedingt einzuhalten.

Das Ein- und Ausschalten, die Einstellung und die Bedienung der Warmwasserspeicher mit elektronischer Steuerung erfolgen nach Maßgabe der Vorschriften und Anforderungen, die in der mitgelieferten Anschluss- und Betriebsanleitung eines Geräts mit elektronischer Steuerung angegeben sind. Bei diesen Geräten stellt die zusätzliche Anleitung ein Bestandteil dieser Montage- und Gebrauchsanleitung dar.

KORROSIONSSCHUTZ

Warmwasserspeicher mit emailliertem Wasserbehälter.

In jedem Warmwasserspeicher mit emailliertem Wasserbehälter ist ein zusätzlicher Korrosionsschutz eingebaut. Dieser Korrosionsschutz besteht aus einem aus spezieller Legierung hergestellten Anodenschutz (Anode), der nur bei mit Wasser gefülltem Wasserbehälter funktioniert. Die Anode ist ein Verbrauchsartikel (d.h. ein Teil mit normaler Abnutzung während des Gerätebetriebs), seine durchschnittliche Lebensdauer beträgt höchstens 3 Jahre. Nach Ablauf dieser Zeit soll ein Fachmann des von dem Hersteller oder dem Verkäufer autorisierten Kundendienstes den Zustand der Anode prüfen und ggf. erneuern. Soll die Anode ausgetauscht werden, so ist sie auszutauschen. Die Einhaltung der Frist und die rechtzeitige Erneuerung der Anode sind wichtige Bedingungen für den effizienten Korrosionsschutz des Wasserbehälters. Die Prüfung und die Erneuerung der Anode gehören nicht zu den Garantiepflichten des Herstellers und

des Händlers.

Warmwasserspeicher mit Wasserbehälter aus hochlegiertem Chrom-Nickel-Stahl.

Der Korrosionsschutz und die garantierte Lebensdauer sind gesichert, wenn die Stahlsorte, die Konstruktion und das Herstellungsverfahren für den Wasserbehälter richtig gewählt sind

WARTUNG, INSTANDHALTUNG, BEDIENUNG

Für den sicheren Betrieb des Warmwasserspeichers in Regionen mit kalkhaltigem Wasser empfehlen wir, den Wasserbehälter von dem angesammelten Kalkstein zu reinigen. Diese Reinigung sollte mindestens einmal alle zwei Jahre durchgeführt werden, in den Regionen mit kalkhaltigem Wasser sogar öfters. Die Ablagerungen auf der Emaillebeschichtung müssen nicht abgekratzt, sonder nur mit trockenem Baumwolltuch abgewischt werden. Die regelmäßige Reinigung und Beseitigung des Kalksteins ist für den sicheren Betrieb des Geräts besonders wichtig. Es ist wünschenswert, zur selben Zeit auch die Anode des emaillierten Wasserbehälters zu kontrollieren. Diese Leistungen gehören nicht zum Gewährleistungsumfang und sind durch fachkundige Personen auszuführen.

WARNUNG! Zur Gewährleistung eines einwandfreien und sicheren Betriebs des Warmwasserspeichers ist das kombinierte Ventil regelmäßig auf ggf. reduzierte Durchlässigkeit zu prüfen. Dazu den Deckel drehen (den kleinen Hebel heben) und ca. 30-60 Sekunden abwarten, bis ein starker und dicker Wasserstrahl aus der seitlichen Ventilbohrung fließt. Diese Prüfung ist unbedingt nach Anschließen des Warmwasserspeichers an die Wasserleitung und nach Füllen des Wasserbehälters mit Wasser, bei Verwendung des Warmwasserspeichers – mindestens alle zwei Wochen sowie nach Ausfall und Wiederherstellung der Wasserversorgung durchzuführen. Fließt kein Wasser aus der Ventilöffnung, wenn der Warmwasserspeicher mit Wasser gefüllt ist, oder fließt nur ein dünner Strahl, dann deutet das auf eine Fehlfunktion hin und zeigt, dass Verunreinigungen in der Wasserleitung das Ventil verstopft hatten. Es ist verboten, einen Warmwasserspeicher mit beschädigtem kombiniertem Ventil zu betreiben. Trennen Sie das Gerät sofort von dem Netz und kontaktieren Sie den nächsten, von dem Hersteller autorisierten Kundendienst. Ansonsten kann der Wasserbehälter beschädigt werden. Auch andere Schäden an Gegenständen und an dem Raum, in dem der Warmwasserspeicher installiert ist, können entstehen.

Besteht die Verdacht, dass die Temperatur in dem Raum, in dem der Warmwasserspeicher installiert ist, unter 0 0 C fallen kann, muss das Wasser in dem Wasserbehälter UNBEDINGT abzulassen – siehe den Abschnitt „Anschluss des Warmwasserspeichers an die Wasserleitung".

Die Außenhülle und die Kunststoffteile des Warmwasserspeichers sind nur mit leicht feuchtem Baumwolltuch, ohne aggressive und/oder Scheuermittel zu reinigen. Das Gerät vor dem Reinigen UNBEDINGT mit Hilfe der zusätzlichen Trennvorrichtung vom Netz trennen. Es ist VERBOTEN, das Gerät mit dem Dampferzeuger zu reinigen. Der Warmwasserspeicher kann erst nach vollständiger Entfernung der Feuchte wieder in Betrieb genommen werden.

Die Vorschriften zur Kontrolle des Anodenschutzes und zur Erneuerung der Anode (siehe vorigen Punkt), und die Beseitigung des gesammelten Kalksteins sind sowohl während als auch nach Ablauf der Garantiefrist des Geräts einzuhalten.

Schützen Sie das Metall-Typenschild mit angegebener Seriennummer während der Verwendung und der Wartung des Geräts. Falls Sie ihn entfernen, bitte samt Garantiekarte aufbewahren, weil sie zur Identifizierung des Geräts dienen.

STÖRUNGEN

Erwärmt der Warmwasserspeicher das Wasser nicht, prüfen Sie, ob die externe Trennvorrichtung nicht ausgeschalten; bei einphasigen Geräten bitte auch überprüfen, ob die Wippe des Schalters nicht in Aus-Stellung ist und/oder ob der Drehknopf des Thermostats nicht in niedrigster Position gedreht ist.

Ist die Stromversorgung OK, sind die Schalter in ON-Stellung ist der Drehknopf des Thermostats in höchster Position, aber wird das Wasser trotzdem nicht erwärmt, müssen Sie den Warmwasserspeicher mit Hilfe der externen Vorrichtung ausschalten und den nächstgelegenen autorisierten Kundendienst kontaktieren.

Falls aus dem keiner Mischbatterie Wasser fließt oder nur ein dünner Wasserstrahl fließt, obwohl die Warmwasserhähne vollständig geöffnet sind, müssen Sie prüfen, ob der Sperrhahn vor dem Warmwasserspeicher ganz oder teilweise geschlossen ist, ob die zentrale Wasserversorgung nicht eingestellt ist, ob die Filter am Auslass der Mischers nicht verstopft sind. Sind alle obigen Prüfungen OK, müssen Sie den Warmwasserspeicher mit Hilfe der externen Trennvorrichtung vom Netz trennen und den nächstgelegenen autorisierten Kundendienst kontaktieren.

Für Warmwasserspeicher mit Steuerelektronik finden Sie am Ende der zusätzlichen spezialisierten Anleitung alle auf dem Display angezeigten Funktionen, Fehlermeldungen beschrieben; auch Informationen über die zu ergreifenden Maßnahmen sind angegeben. Im Allgemeinfall müssen Sie den Warmwasserspeicher mit Hilfe der externen Trennvorrichtung vom Netz trennen und den nächstgelegenen autorisierten Kundendienst kontaktieren.

GEWÄHRLEISTUNG, GEWÄHRLEISTUNGSFRIST UND GARANTIEBEDINGUNGEN

Die Gewährleistung, die Gewährleistungsfrist und die Garantiebedingungen sowie die Gültigkeit der Garantie des gekauften Warmwasserbereiters und die Servicepflichten des Herstellers und des Händlers während der Gewährleistungsfrist sind in der Garantiekarte des Geräts angegeben. Die Garantiekarte muss bei dem Kauf des Geräts ausgefüllt und sowohl vom Verkäufer als auch von dem Käufer unterschrieben werden, damit die Gewährleistungsfrist gilt. Bewahren Sie die Garantiekarte an einem sicheren Ort auf.

In allen Fällen sind auch die einschlägigen Gesetze, Verordnungen und die anderen Normativdokumente über die Rechte und die Pflichten des Verbrauchers, des Verkäufers und des Herstellers, über ihre Beziehungen in Bezug auf den gekauften Warmwasserbereiter, über seine Installation, Verwendung, Wartung und Instandhaltung anzuwenden.

Die Garantiefrist wird von dem Händler bestimmt und gilt nur für das geographische Gebiet des jeweiligen Landes.

Die Garantie des Geräts gilt nur unter folgenden Bedingungen:

- Das Gerät ist entsprechend den Montage- und Gebrauchsanleitungen installiert.
- Das Gerät wird nur zweckgemäß und nach Maßgabe der Montage- und Gebrauchsanleitungen verwendet.

Die Garantie umfasst die Behebung sämtlicher Fabrikationsfehler, die während der Garantiezeit auftreten können. Nur die vom Verkäufer autorisierten Fachleute dürfen die Reparaturen vornehmen.

Die Garantie deckt keine Schäden aus:

- Unsachgemäßem Transport
- Unsachgemäßer Lagerung
- Unsachgemäßem Gebrauch
- Wasserparametern, die über die zulässigen Qualitätsnormen für Trinkwasser hinausgehen, insbesondere: Chloridgehalt ab 250 mg/l; elektrische Leitfähigkeit bis 100 µS/cm und/oder pH außer 6,5-8 für Warmwasserbereiter mit emailliertem Wasserbehälter; elektrische Leitfähigkeit ab 200 µS/cm für Warmwasserbereiter mit Wasserbehälter aus Chrom-Nickel-Stahl
- Netzspannung, die von der Nennspannung abweicht
- Schäden wegen Einfrieren des Wassers
- Außergewöhnliche Risiken, Unfälle oder sonstiger höherer Gewalt
- Nichtbeachtung der Montage- und Gebrauchsanleitung
- In allen Fällen, wenn eine nicht autorisierte Person das Gerät zu reparieren versucht.

In den vorgenannten Fällen wird der Schaden gegen Bezahlung behoben.

Die Garantie des Geräts gilt nicht für Teile und Komponenten des Geräts, die während seiner üblichen Anwendung abgenutzt werden, auch nicht für Teile, die während des normalen Gebrauchs abgebaut werden, für Leuchten und Signallampen etc., für Verfärbung von externen Oberflächen, für Änderung der Form, der Abmessung und der Anordnung von Teilen und Komponenten, die einer den normalen Bedingungen für Verwendung des Geräts nicht entsprechenden Auswirkung ausgesetzt worden sind.

Versäumte Nutzen, materielle und immaterielle Schäden infolge vorübergehender Unmöglichkeit zur Verwendung des Geräts in der Zeit seiner Reparatur und Wartung, werden von der Garantie des Geräts nicht gedeckt.

DIE EINHALTUNG ANGEGEBENEN ANFORDERUNGEN IM HANDBUCH IST VORAUSSETZUNG FÜR DEN SICHEREN BETRIEB DES GEKAUFTEN PRODUKTS UND ZÄHLT ZU DEN GARANTIEBEDINGUNGEN.

JEGLICHE, VOM BENUTZER ODER VON DEN VON IHM BEVOLLMÄCHTIGTEN PERSONEN VORGENOMMENE ÄNDERUNGEN UND UMBAUTEN AN DER KONSTRUKTION DES PRODUKTS SIND STRENG VERBOTEN. WERDEN DERARTIGE HANDLUNGEN ODER VERSUCHE FESTGESTELLT, DANN SIND AUCH DIE GARANTIEPFLICHTEN DES HERSTELLERS ODER DES HÄNDLERS UNWIRKSAM.

FALLS NÖTIG, BITTE DIE VON DEM HERSTELLER ODER VON DEN HÄNDLER AUTORISIERTEN KUNDENDIENSTE KONTAKTIEREN, DIE IN DEM BEIGELEGTEN VERZEICHNIS ANGEGEBEN SIND.

DER HERSTELLER BEHÄLT SICH DAS RECHT VOR, STRUKTURVERÄNDERUNGEN OHNE ANKÜNDIGUNG VORZUNEHMEN, SOFERN DIE SICHERHEIT DES RPODUKTS NICHT BEEINTRÄCHTIGT WIRD.

FALLS NOTWENDIG ODER WENN MISSVERSTÄNDNISSE IM ZUSAMMENHANG MIT DER ÜBERSETZUNG UND MIT DEN IN DIESER SPRACHVERSION DER MONTAGE- UND GEBRAUCHSANLEITUNG VERWENDETEN BEGRIFFEN BESTEHEN, BITTE DIE ENGLISCHE VERSION ALS ORIGINAL UND ALS VORRANGIGE VERSION BENUTZEN.

DETALLES TÉCNICOS
INSTRUCCIONES DE MONTAJE, USO Y MANTENIMIENTO
GARANTÍA Y CONDICIONES DE GARANTÍA

ADVERTENCIA: ¡Léase detenidamente este manual de instrucciones antes de montar y usar el termo eléctrico de agua!

SEGURIDAD, REQUISITOS PRINCIPALES

Antes de proceder con el montaje y la puesta en marcha del termo eléctrico de agua sanitaria, es obligatorio conocer el texto integral de este manual. Tiene como objeto informarle del termo eléctrico de agua, de las reglas de su uso correcto y su seguridad, de los actos mínimos, necesarios para su mantenimiento y servicio. Además, tendrá que presentar este manual a las personas cualificadas que realizarán el montaje y, en su caso, las reparaciones del equipo al ocurrir un deterioro. El montaje y la comprobación del funcionamiento del aparato no son una obligación de garantía del vendedor ni del fabricante.

Manténgase este manual en un lugar conveniente para su uso posterior. La observación de las reglas detalladas en él, forma parte de las medidas del uso seguro del equipo, así como es una de las condiciones de garantía.

¡ATENCIÓN! El montaje del termo eléctrico de agua y su conexión a la instalación de suministro de agua deben realizarse solo por personal cualificado, de conformidad con las exigencias de las instrucciones en este manual y de las normas locales actuales. ¡Es OBLIGATORIO para el montaje utilizar los elementos de protección y los otros elementos componentes suministrados o recomendados por el fabricante!

¡ATENCIÓN! La conexión del termo eléctrico de agua a la red eléctrica debe realizarse únicamente por personal cualificado de conformidad con las exigencias de las instrucciones en este manual y las normativas. ¡El equipo debe estar conectado correctamente tanto a los hilos con corriente, como al circuito de protección! ¡No conectar el equipo a la red eléctrica antes de que su calderín esté lleno con agua! ¡La inobservancia de estos requisitos hará peligroso el aparato y en este caso queda prohibido su uso!

¡ATENCIÓN! Se realizará la conexión del calentador de agua con intercambiadores de calor incorporados a la instalación calorífica (sistemas de calentamiento de agua solar u otras, utilizando como fluido caloportador el agua o una solución acuosa) por personal cualificado y competente, de conformidad con el proyecto elaborado por ellos. El modo de usar el calentador en caso de calentamiento del agua por un agente de transferencia térmica alternativo de la electricidad, así como la observancia de las medidas de seguridad, se realizarán en cumplimento de las reglas y las exigencias, que se proporcionan en la instrucción complementaria de uso, servicio y mantenimiento. Esta instrucción deberá ser facilitada por la empresa que ejecute el proyecto y el montaje de la conexión del calentador a las fuentes de energía alternativa.

¡ADVERTENCIA! ¡Durante el uso del equipo existe el riesgo de quemadura con agua caliente!

¡ADVERTENCIA! ¡No tocar el aparato y su mando con manos mojadas o los pies

descalzos, o los pies puestos sobre un lugar mojado!

¡ADVERTENCIA! Este equipo no debe ser utilizado por niños menores de 8 años o personas con capacidades físicas, sensoriales o de razonamiento limitadas, o con experiencia y conocimientos insuficientes, a menos que éstos hayan sido supervisados o instruidos con respecto al uso seguro del aparato, y que entienden los peligros. Se debe evitar que los niños jueguen con el equipo. Queda prohibido que los niños limpien el aparato o que el usuario lo repare.

PROTECCIÓN DEL MEDIO AMBIENTE

Este equipo está marcado de conformidad con la Directiva sobre residuos de aparatos eléctricos y electrónicos (RAEE). Asegurándose de que después del final de la vida útil, este producto sea eliminado correctamente, Usted contribuye a evitar las consecuencias negativas potenciales para el medio ambiente y la salud humana.

El símbolo sobre el aparato o los documentos, adjuntos al equipo, indican que éste no debe tratarse como basuras domesticas. En cambio, debe entregarse en el punto especializado para el reciclaje de los equipos eléctricos y electrónicos. Al entregarlo se deben observar las normas locales del vertido de residuos. Para la información más detallada llamar a las Autoridades municipales locales, a Su servicio de recogida de basuras domesticas, o al comerciante al que han comprado el equipo.

ESPECIFICACIÓN TÉCNICA

Los termos eléctricos de agua son diseñados para el montaje sobre el suelo del local y pueden asegurar el agua sanitaria calentada para grandes viviendas familiares.

El agua utilizada para el calentamiento tiene que cumplir los requisitos de las normas, relativas al agua sanitaria y en particular: el contenido de cloruros tiene que ser inferior a 250 mg/l; la conductancia eléctrica tiene que ser superior a 100 µS/cm y pH – en los limites de 6,5 – 8 para los termos eléctricos con el calderín esmaltado; para los con el calderín de acero al cromo-níquel la conductancia eléctrica tiene que ser inferior a 200 µS/cm. La presión del agua en la instalación de suministro de agua tiene que ser superior a 0,1 MPa e inferior a 0,5 MPa. En el caso de que la presión del agua en la red de suministro de agua sea superior a 0,5 MPa –véase las recomendaciones detalladas en la Parte Conexión a la red de suministro de agua. Se ofrecen unas modificaciones de termos eléctricos de agua (para las zonas, donde las normas locales lo exigen), destinados a funcionar a presión del agua hasta 1 MPa.

Los calderines de los aparatos son protegidos contra la corrosión por el revestimiento en esmalte de alta calidad o son fabricados de acero al cromo-níquel (acero resistente a la corrosión). En los calderines esmaltados están incorporados ánodos de una aleación especial, que aseguran la protección adicional.

El aislamiento térmico y la envoltura exterior de los equipos son en poliuretano espumoso fundido y en poliéster.

El aspecto esquemático de los modelos principales y de las modificaciones está presentado en Fig. 1 y 2 y sus características técnicas – en la Tabla 1. Todas las figuras y tablas están en la parte final de este libro.

Los modelos de los termos eléctricos de agua y de sus modificaciones se identifican mediante unas letras y cifras como sigue:

Las dos primeras letras y las cuatro cifras que siguen indican el modelo de base del equipo.

- “F” – equipos para montaje sobre el suelo del local;
- “V” – posición de montaje del equipo – vertical;
- xxx – las tres primeras cifras que siguen la letra “V” – código de la capacidad del calderín;
- yy – las dos cifras siguientes – código del diámetro del aparato;
- “I” – el calderín del aparato es de acero aleado al cromo-níquel.
- "S", "S2", "S21" – en el calderín están incorporados uno o dos intercambiadores de calor para el calentamiento del agua por otra fuente de calor alternativa (calefacción local de agua, colector solar u otros similares), Fig. 1 para "S" y "S2", Fig. 2 para "S21".
- “E”– el termo eléctrico tiene un dispositivo electrónico de mando de la resistencia, y en el caso de aparatos con intercambiadores de calor – de mando de la resistencia y de los dispositivos de control del flujo del agente de transferencia térmica. Estos aparatos se acompañan con un guía complementario de instrucciones para el uso del dispositivo electrónico.

La potencia eléctrica de los termos eléctricos de agua de los grupos hasta 200 es de 3 kW, para los de 300 – 500 – hasta 9 kW, y hasta 12 kW para los demás. Se fabrican también termos eléctricos de agua con intercambiadores de calor sin resistencias eléctricas.

El número exacto y completo del modelo, los parámetros de funcionamiento declarados y el número de serie del termo

eléctrico comprado están señalados en la placa, pegada a su carcasa.
Para facilitar su transporte los termos eléctricos de agua están sujetados a palés individuales de transporte.

MONTAJE DEL TERMO ELÉCTRICO DE AGUA CALIENTE SOBRE SUELO DEL LOCAL

El termo eléctrico de agua se ubica solo en locales con protección normal contra incendios y donde la temperatura está siempre superior a 0oC. Es necesario que en el suelo del local haya un desagüe del alcantarillado, porque, durante el uso normal del termo eléctrico de agua, es posible que la válvula de seguridad deje salir agua. El sifón facilitará las operaciones de mantenimiento, el mantenimiento preventivo y el servicio del calentador de agua, cuando sea necesario evacuar el agua del calderín.
El lugar de montaje del termo eléctrico se escoge, tomando en consideración las dimensiones del aparato, la disposición de sus tuberías, su grado de protección contra la penetración del agua, indicado en la placa con su número de fábrica. Se monta el aparato en un lugar donde no será expuesto a gotas o al vertido de agua. El suelo donde se ubicará el calentador de agua tiene que estar nivelado. Es obligatorio que entre el equipo y las paredes y el techo del local se dejen las distancias suficientes para el montaje de los elementos de acoplamientos eléctricos y de tuberías, que no estén menores de 100 mm.
Si el equipo se transporta sobre un palé, es necesario quitarlo antes del montaje. Los calentadores del grupo 500 están equipados con 3 soportes cada uno. Si los soportes no están colocados en la fábrica, hay que atornillarlos en los orificios usados para la fijación al palé de transporte. La longitud de la parte atornillada permite la nivelación complementaria del equipo. La sujeción sobre el suelo del local de los calentadores de agua de mayor tamaño se hace mediante los mismos orificios usados para fijarlos a los palés de transporte.

¡ADVERTENCIA! La inobservancia de los requerimientos de montaje puede conducir a algún daño al aparato, a otros equipos en el local, a la corrosión de sus partes metálicas exteriores o a daños y perjuicios más graves. En estos casos los daños y perjuicios eventuales no son objeto de las obligaciones de garantía del vendedor y del fabricante y corren a cargo de la persona que no ha cumplido los requisitos de esta instrucción.

El calentador de agua se quita del palé y se monta sobre el suelo solo por profesionales cualificados, que son obligados de tomar todas las precauciones necesarias para la prevención de accidente.

CONEXIÓN DEL CALENTADOR DE AGUA A LA RED DE SUMINISTRO DE AGUA

La conexión del calentador de agua a la instalación de suministro de agua se realiza solo por una sociedad especializada.
La instalación de suministro de agua, así como los demás elementos de la conexión deben soportar un largo tiempo temperaturas del agua superiores a 80°C y durante un período breve - superiores a 100°C, y una presión a lo menos dos veces superior a la presión de funcionamiento del aparato.
En el caso de que los tubos de la instalación de agua sean de cobro o de metal, otro que el metal del calderín, así como si se utilizan elementos de acoplamiento de latón, se recomienda montar a la entrada y a la salida del calentador de agua unos manguitos no metálicos (aditamentos de tubería dieléctricos).
Los calentadores de agua del grupo 500 están equipados con una válvula compuesta - regulador de seguridad y una válvula antiretorno, incorporados en un cuerpo.
Es obligatorio montar la válvula compuesta al tubo de entrada del calentador de agua, observando la flecha que indica el sentido del agua pasando por él.
Los calentadores de agua del grupo 750 están equipados con válvula de seguridad y válvula antiretorno separadas.
El esquema de principio de los termos eléctricos está representado en la Fig. 3. En este caso el termo eléctrico funciona a la presión de la red de suministro de agua y la de la válvula de seguridad. Si la presión de la instalación de suministro de agua está superior a 0,5 MPa, es obligatorio montar una válvula reductora. Las tomas del calentador de agua están indicadas con etiquetas.
Cuando el calentador de agua hace parte del sistema de abastecimiento de agua caliente, él normalmente funciona a una presión menor de la de la instalación de suministro de agua, y a su conexión hay que montar unos elementos suplementarios. Se recomienda ejecutar la conexión de conformidad con Fig. 4. La sociedad de montaje especializada determinará y proporcionará los elementos suplementarios. Esto no forma parte de las obligaciones del fabricante y/o del vendedor y no es objeto de los servicios de garantía.

ADVERTENCIA! ¡QUEDA PROHIBIDO montar unos aditamentos de tubería de parada o de retorno entre la válvula de seguridad y el calentador de agua! ¡Queda terminantemente prohibido el bloqueo del orificio lateral de la válvula de seguridad y/o el bloqueo de su dispositivo de accionamiento manual!

Se recomienda, hacer un sistema de la evacuación del agua del goteo posible por el orificio lateral de la válvula compuesta/válvula de seguridad. El tubo de la evacuación del agua debe tener una inclinación constante hacia abajo, estar ubicado en un medio, protegido contra la congelación y sus extremidades deben quedarse siempre abiertas a la

atmósfera.

¡ATENCIÓN! En los equipos con intercambiadores de calor – todas las tomas (sin las de los serpentines), que no se conectarán a la instalación de agua, así como los orificios para los termostatos suplementarios y/o el termomanómetro, tapar obligatoriamente con las tapas proporcionadas en el embalaje o con otras convenientes a tal fin. Las junturas de los acoplamientos tienen que soportar una presión del agua por lo menos de 1,6 MPa y una temperatura superior a 100°C.

Se llena el calderín con el agua en la secuencia siguiente:

- Abrir el grifo de cierre de agua caliente del grifo mezclador el más lejano;
- Abrir el grifo de cierre de agua fría, que antecede el calentador de agua;
- Esperar hasta que el aire del sistema salga y que durante un medio minuto o un minuto, corra de la salida del grifo mezclador un chorro de agua grueso y fuerte;
- Cerrar el grifo mezclador;
- Girar la palanca de la válvula compuesta o la tapa de la válvula de seguridad y esperar unos 30-60 segundos hasta que del orificio lateral de la válvula empiece a correr un chorro de agua grueso y fuerte.

¡ADVERTENCIA! Si del orificio de la válvula no corre agua o el chorro es débil (a presión normal en la cañería), esto representa una irregularidad y es la evidencia que algunas impurezas de la red de suministro de agua o causadas por la conexión a la red de suministro, han bloqueado la válvula compuesta.

¡QUEDA PROHIBIDO proceder a seguir con la conexión del aparato a la red eléctrica antes de eliminar la causa del fallo!

¡ADVERTENCIA! El incumplimiento de las exigencias de conexión a la instalación de suministro de agua puede conducir a lo que el calderín no se llene totalmente y a daños de la resistencia, y en el caso de que la válvula compuesta no esté montada o esté montada de modo incorrecto, esto puede causar la destrucción del calderín, del local y/o causar otros daños y perjuicios materiales o inmateriales. Las consecuencias no forman parte de las obligaciones de garantía del fabricante y del vendedor y correrán por cuenta de la persona que no ha cumplido los requisitos de esta instrucción.

¡ADVERTENCIA! La válvula compuesta/válvula de seguridad es uno de los elementos de seguridad del calentador de agua. ¡Queda terminantemente PROHIBIDO utilizar el calentador de agua con una válvula compuesta/válvula de seguridad defectuosa o eliminada/no montada!

Para vaciar en caso de necesidad el calderín del equipo del agua contenida, se procede del modo siguiente:

- Desconectar el termo eléctrico de la red eléctrica mediante el dispositivo interruptor suplementario, y, para mayor seguridad, interrumpir los cortacircuitos del circuito de fase hacia el termo eléctrico.
- Interrumpir el acceso del agua fría al aparato – cerrar el grifo de cierre.
- Abrir el grifo de agua caliente del grifo mezclador o desunir el acoplamiento de la toma del tubo de agua caliente (el tubo saliente) del termo eléctrico de agua.
- Abrir el grifo de vaciado o girar la palanca de la válvula compuesta y esperar hasta que el agua cese de correr por el orificio de la válvula.

Estos actos no aseguran el vaciado total del agua del calderín y se ejecutan solo por especialista, pues es necesario desunir el esquema eléctrico del aparato y apartar la brida del calderín.

¡ADVERTENCIA! Al vaciar el agua del calderín es necesario tomar medidas para prevenir los daños, causados por el agua vertida.

¡ADVERTENCIA! ¡QUEDA TERMINANTEMENTE PROHIBIDO conectar la alimentación eléctrica del termo eléctrico durante su calderín está parcialmente o totalmente vacío!

No se olvide rellenar con agua el calderín, antes de poner el termo eléctrico en régimen de funcionamiento.

¡ADVERTENCIA! ¡QUEDA PROHIBIDA la circulación del agente de transferencia térmica por el intercambiador del termo eléctrico, si lo hay, durante su calderín está parcialmente o totalmente vacío.

CONEXIÓN DEL TERMO ELÉCTRICO DE AGUA A LA INSTALACIÓN DE UNA FUENTE DE CALOR SUPLEMENTARIA

Las tomas de los intercambiadores de calor son marcados con la etiqueta correspondiente. Éstos se conectan a la instalación de la fuente de calor alternativa solo por los especialistas habiendo desarrollado y realizado el proyecto correspondiente de calentamiento del agua por la fuente de calor alternativa. El movimiento del agente de transferencia térmica se realiza mediante una bomba de circulación. Como agente de transferencia térmica se puede utilizar agua, cuyo compuesto y los valores de sus características están en las normas admisibles, fijadas por los reglamentos relativos a la legislación de las aguas, o una solución acuosa especial a este fin, que no es agresiva contra el material del intercambiador de calor. Es necesario que la temperatura del agente de transferencia térmica no sea superior a 85oC y que a su circuito se monte un dispositivo de mando, con tal ajuste de temperatura, que, durante el funcionamiento normal

del aparato no admitirá, que se accione el interruptor térmico de la resistencia. La presión del agente de transferencia térmica no debe sobrepasar la presión de funcionamiento declarada.

¡ADVERTENCIA! ¡QUEDA PROHIBIDO montar a la vez válvulas de cierre en ambas extremidades (a la entrada y a la salida) del intercambiador de calor. En el caso de que el intercambiador de calor del termo eléctrico no sea utilizado durante un cierto tiempo y no esté conectado con la instalación de la fuente de calor, hay que rellenarlo con una solución de propilenglicol, conveniente para los sistemas de calefacción.

¡QUEDA PROHIBIDA la circulación del agente de transferencia térmica por los intercambiadores de calor, durante su calderín está vacío!

La conexión del termo eléctrico con intercambiador de calor a la fuente de calor alternativa suplementaria se realiza solo por personal cualificado de una sociedad especializada en esta rama y de conformidad con y observando el proyecto preparado por ésta.

CONEXIÓN DEL TERMO ELÉCTRICO DE AGUA A LA RED ELÉCTRICA

¡ADVERTENCIA! ¡No conectar el termo eléctrico de agua a la red eléctrica antes de haber comprobado que su calderín esté lleno de agua!

¡Comprobar!

El termo eléctrico de agua es un equipo con grado de protección contra descarga eléctrica de „Clase I".

Los termos eléctricos de agua monofásicos se conectan a la instalación eléctrica monofásica de tres hilos de 230 V, de conformidad con el esquema de Fig. 5.

Los termos eléctricos de agua trifásicos se conectan a la instalación eléctrica trifásica de cinco hilos de 400V 3N, de conformidad con el esquema de Fig. 6 (esquema "estrella", "Y").

En el tablero de alimentación eléctrica principal hay que conectar correctamente todas las extremidades de los conductores del circuito del equipo y en el punto de conexión del termo eléctrico de agua a la instalación eléctrica. No se permite que el conductor de protección de la instalación eléctrica esté interrumpido en su recorrido desde el equipo hasta el tablero eléctrico principal. La sección de cada conductor del cable de alimentación (fases, neutro y protector) debe ser no menor de 2.5 mm2 para la potencia eléctrica de 9 kW y de 4 a 6 mm2 para la potencia eléctrica de 12 kW. Es OBLIGATORIO conectar el conductor de protección al borne o a la barra marcados con el símbolo de puesta a tierra de protección. En cada circuito, a cada fase hay que montar un fusible: de 16 A para la potencia eléctrica de 9 kW, y de 25 A para la potencia eléctrica de 12 kW.

La instalación eléctrica a que se conecta el termo eléctrico de agua tiene que cumplir las exigencias de las normas vigentes.

Es obligatoria la puesta a tierra de protección de los calentadores de agua sin parte eléctrica, porque éstos cuentan con dispositivos eléctricos de mando del flujo del agente de transferencia térmica por sus serpentines.

Para conectar el cable de alimentación a los bornes de entrada del termo eléctrico de agua hay que quitar la tapa de plástico y después del montaje colocarla en su lugar. Ejecutando la conexión, hay que proceder con cuidado especial para que no se desunan las conexiones internas y de protección del termo eléctrico de agua, y que no se plieguen o rompan los tubos capilares de los termostatos y de los interruptores termomagnéticos.

¡ADVERTENCIA! ¡Es OBLIGATORIO montar en el circuito eléctrico de alimentación del termo eléctrico de agua un tal dispositivo que, en situación de sobretensión de categoría III, se asegure la desunión total de todos los polos. Los conductores del circuito eléctrico entre el dispositivo y los bornes de entrada del termo eléctrico no deben ser interrumpidos por otro interruptor o cortacircuitos.

¡ADVERTENCIA! El incumplimiento de los requisitos de conexión a la instalación eléctrica reducirá la seguridad del aparato, y en este caso se prohíbe su uso. Las consecuencias quedan fuera de las obligaciones de garantía del fabricante y del vendedor y correrán por cuenta de la persona que no ha cumplido los requisitos de esta instrucción.

La conexión del termo eléctrico de agua a la instalación eléctrica y la prueba de su funcionamiento se realizan solo por personal cualificado.

EXPLOTACIÓN DEL TERMO ELÉCTRICO DE AGUA

El termo eléctrico de agua montado y correctamente conectado al agua y a la instalación eléctrica debe entrar en servicio habiendo puesto a prueba su funcionamiento. La conexión del termo eléctrico de agua y la prueba del funcionamiento quedan fuera de las obligaciones del fabricante o del vendedor y no son objeto del servicio de garantía.

Antes de poner en marcha el termo eléctrico de agua hay que asegurarse que el calderín esté lleno de agua. ¡COMPROBAR!

¡ADVERTENCIA! ¡No poner en funcionamiento el termo eléctrico de agua, si existe la probabilidad de que el agua en el calderín esté congelada! Esto provocará el daño del equipo.

Los termos eléctricos de agua monofásicos se ponen en régimen de funcionamiento apoyando el extremo de la tecla del interruptor luminoso marcado con “I”. Mediante el selector giratorio ajustar la temperatura deseada del agua. La tecla alumbrada del interruptor en posición conectada, indica que el elemento calefactor está funcionando y el agua se calienta y cuando se apaga, indica que el agua ha alcanzado la temperatura preestablecida y la resistencia se ha apagado. Para salir del régimen de funcionamiento apretar el extremo de la tecla del interruptor luminoso, marcado con “0”.
En la figura alrededor del selector giratorio del termostato hay un sector marcado “ECO”. Cuando el marcador del selector giratorio está en la zona del sector, el agua se calienta hasta la temperatura óptima, las pérdidas de calor siendo reducidas, lo que conduce a la reducción de la energía eléctrica usada. En el mismo tiempo el agua calentada es suficiente para el uso sanitario normal del hogar. Si se necesita mayor cantidad de agua calentada hay que poner el marcador del selector giratorio en su posición máxima, girándolo en el sentido de las agujas del reloj, para alcanzar una temperatura más alta del agua en el termo eléctrico.
Recomendamos, que el selector giratorio esté en el sector “ECO”, cuando el termo eléctrico de agua está conectado un largo tiempo solamente para conservar el agua calentada, sin utilizarla.
El termostato incorporado en el equipo tiene la función “Anticongelación”. Cuando el selector giratorio del termostato está en la posición final izquierda, al inicio de la escala, a temperatura ambiental cerca de 8-10°C, se enciende la resistencia del equipo, que se apaga dentro de unos 12-15°C. De este modo, al bajar la temperatura del aire en el local, la temperatura del agua en el calderín será protegida de la congelación. ¡ATENCIÓN! ¡Esta función no puede prevenir que se congele el agua en la red de suministro de agua en el local!
Los termos eléctricos de agua trifásicos se ponen en régimen de funcionamiento poniendo el conmutador del dispositivo externo en posición “conectado” y se enciende el piloto, dispuesto en la tapa de plástico del equipo, las resistencias se encienden y el agua empieza a calentarse.
Al alcanzar la temperatura del agua preestablecida por el termostato, el piloto se apaga y se enciende de nuevo, cuando el agua se enfría por debajo del valor determinado. El termo eléctrico de agua se desconecta del régimen de funcionamiento mediante el dispositivo externo. Los termostatos incorporados en estos equipos no tienen tal función. “Anticongelación”.
El indicador de temperatura montado en la cáscara del equipo informa del proceso del calentamiento del agua. Esto no es un dispositivo de medición e indica de manera aproximada la existencia y la cantidad relativa de agua caliente en el calderín.
El uso de los intercambiadores de calor, incorporados en el termo eléctrico (de los modelos que disponen de ellos) para calentar el agua en el calderín, se realiza según la regla de las instrucciones suplementarias de explotación, concedidas por las personas habiendo diseñado e instalado el sistema de calentamiento del agua de fuentes alternativas de calor. Es obligatorio observar las reglas detalladas en las instrucciones.
El encendido, el apagado, el ajuste y el uso de los termos eléctricos con dispositivo electrónico de mando realizar según lo prescrito y las exigencias detalladas en el guía complementario, concedido junto con el aparato – las instrucciones de la conexión y el uso de aparato con dispositivo electrónico. Las instrucciones complementarias para estos aparatos representan una parte integrante del presente manual de montaje y explotación.

PROTECCIÓN ANTICORROSIÓN

Termo eléctrico con calderín esmaltado.

En cada termo eléctrico de agua con calderín esmaltado está incorporada una protección anticorrosiva suplementaria. Ella consta de unos protectores anódicos (ánodos), fabricados en una aleación especial, que funcionan solo cuando el calderín está lleno de agua. Los ánodos son un elemento consumible (de desgaste normal por el funcionamiento del equipo) y su periodo medio de vida es hasta 3 años. Dicho plazo expirado, es necesario que un especialista de los centros de servicio, autorizados por el fabricante o por el vendedor, realice el control del estado del ánodo. En caso de necesidad hay que cambiar el ánodo por un otro. La observación del plazo y el cambio del ánodo en el momento apropiado, es una condición importante para alargar la protección efectiva contra la corrosión del calderín. La evaluación y el cambio del ánodo no son objeto de las obligaciones de garantía del vendedor y del fabricante.

Termo eléctrico con calderín en acero altamente aleado a cromo-níquel.

La protección contra la corrosión y el largo período de vigencia de las garantías de explotación se aseguran por la selección oportuna del acero, la estructura apropiada y la tecnología de confección del calderín.

SERVICIO, MANTENIMIENTO PREVENTIVO, MANTENIMIENTO

Para el funcionamiento seguro del termo eléctrico de agua en las zonas con aguas calcáreas se recomienda limpiar el calderín de la cal acumulada. Esto se hacer por lo menos una vez cada dos años y más a menudo en las zonas con aguas muy calcáreas. Las deposiciones calcáreas sobre el revestimiento en esmalte no se raspan, sino solamente se limpian

con un trapo seco de algodón, sin utilizar herramientas duras. La eliminación y la limpieza regulares de la cal son de gran importancia para la seguridad del funcionamiento del aparato. Se recomienda durante la limpieza examinar el ánodo del calderín esmaltado. Estos servicios no son objeto del servicio de garantía y deben realizarse solamente por especialista.

¡ADVERTENCIA! Para asegurar el funcionamiento seguro y sin averías del termo eléctrico de agua, verificar periódicamente el rendimiento de la válvula compuesta. Esto se hace atornillando su tapa (levantado su palanca) y esperando unos 30-60 segundos hasta que del orificio lateral de la válvula empiece a correr un chorro grueso y fuerte de agua. Esta operación se realiza obligatoriamente una vez conectado el termo eléctrico a la instalación de suministro de agua y el calderín ya lleno de agua, y durante el proceso de uso del termo eléctrico de agua, por lo menos una vez cada 2 semanas, así como después de cada interrupción y la apertura posterior del suministro de agua eventuales. Si el calderín está lleno de agua, pero por el orificio de la válvula no corre agua o el chorro es débil, esto representa un desarreglo y es probable que la clapeta de la válvula sea obstruida por las impurezas de la red de suministro de agua. Queda terminantemente prohibido el uso del termo eléctrico con la válvula compuesta en desarreglo. Hay que desconectar inmediatamente el equipo de la alimentación eléctrica y llamar al centro de servicio más cercano, autorizado por el fabricante o el vendedor. De lo contrario se provocará un daño del calderín y es posible que se dañen otros objetos y el local donde está ubicado el termo eléctrico.

En caso de dudas que la temperatura en el local, donde está montado el termo eléctrico de agua, pueda descender bajo 0° C, es OBLIGATORIO vaciar el calderín – véase Parte “Conexión del termo eléctrico a la red de suministro de agua”.

La carcasa exterior y las piezas en plástico se pueden limpiar solamente con un trapo de algodón blando y humedecido, sin utilizar sustancias o medios agresivos y/o abrasivos. Antes de proceder con la limpieza del aparato, es OBLIGATORIO desconectar el termo eléctrico de agua de la alimentación eléctrica por el dispositivo interruptor complementario. Queda PROHIBIDO limpiar el equipo con un generador de vapor. El termo eléctrico se puede poner de nuevo en funcionamiento una vez eliminada la humedad eventual.

Hay que observar las reglas de verificación de la protección anódica y de cambio del ánodo (véase el párrafo previo) y de la eliminación de la cal acumulada durante el periodo de garantía, así como después de su expiración.

Durante la utilización y el mantenimiento del equipo cuidar la placa metalizada con los datos y el número de fábrica (de serie) del equipo. En el caso de despegarla, hay que conservarla junto con el certificado de garantía, porque el termo eléctrico se puede identificar solamente por ellos.

DESARREGLOS

En el caso de que el termo eléctrico no caliente el agua, verificar si el dispositivo interruptor complementario no está desconectado, y para los equipos monofásicos si la tecla del interruptor no está en posición desconectada, y/o si el selector giratorio del termostato no está en su posición mínima.

En el caso de que la alimentación eléctrica funcione bien, los interruptores estén accionados y el selector giratorio del termostato esté en posición máxima, pero el agua no se caliente, hay que desconectar el termo eléctrico de agua por el dispositivo interruptor externo y llamar al centro de servicio más cercano.

En el caso de que, con los grifos de agua caliente completamente abiertos, de ningún grifo mezclador no corra agua o el chorro esté débil, hay que verificar si el grifo de cierre antes del termo eléctrico no está totalmente o parcialmente cerrado, si la alimentación general de agua no está interrumpida, si los filtros a la salida de la grifería no están obstruidos. Si todo eso antes detallado está en regla, hay que desconectar el termo eléctrico de agua de la alimentación eléctrica mediante el interruptor externo y llamar al centro de servicio más cercano.

Cuando el termo eléctrico tiene un dispositivo electrónico de mando, al fin de las instrucciones complementarias se detallan los mensajes de errores posibles, visualizadas en la pantalla y lo que hay hacer en cada caso. Por lo general hay que desconectar el termo eléctrico de la alimentación eléctrica por el interruptor externo y llamar al centro de servicio autorizado más cercano.

GARANTÍA, PLAZO DE GARANTÍA, CONDICIONES DE GARANTÍA

La garantía las condiciones de garantía, el plazo de garantía, la validez de la garantía del equipo comprado, y las obligaciones de garantía del vendedor durante el plazo de garantía del equipo están detalladas en el certificado de granita del equipo. Al comprar el aparato el certificado de granita se rellena y firma por el vendedor y el comprador. Conservar el certificado de garantía en un lugar seguro.

En todo caso son válidas también las leyes, los reglamentos y las demás normativas aplicables, relativos a la materia de los derechos y las obligaciones del consumidor, del vendedor y del fabricante y sus interrelaciones relativas al termo eléctrico de agua comprado, su montaje, su uso, servicio y mantenimiento.

El plazo de garantía se fija por el vendedor y está vigente solo en el territorio geográfico del país.

La garantía del equipo produce efecto solamente si éste:

- está montado de conformidad con las instrucciones de montaje y explotación.
- se utiliza solamente para el fin determinado y de conformidad con las instrucciones de montaje y uso.

La garantía cubre la reparación gratuita de todos los defectos de fabricación que pudiesen producirse durante el plazo de garantía. La reparación se realiza por los especialistas del centro de servicio autorizado por el vendedor.
La garantía no cubre defectos ocasionados por:

- Transporte inadecuado;
- Conservación inadecuada;
- Utilización incorrecta;
- Parámetros del agua, diferentes de los admisibles, fijadas por la normas de la calidad del agua potable y en particularidad: si la cantidad de cloruros es superior a 250 mg/l; la conductancia eléctrica es inferior a 100 µS/cm y/o el pH está fuera de los limites de 6,5 – 8 para los termos eléctricos con el calderín esmaltado; para los con el calderín de acero al cromo-níquel si la conductancia eléctrica es superior a 200 µS/cm;
- Tensión de la red eléctrica de alimentación diferente de la tensión nominal del equipo
- Daños debidos a la congelación del agua
- Riesgos extraordinarios, desastres naturales, inclemencias u otra fuerza mayor
- Inobservancia de las instrucciones de montaje y uso;
- En los casos de intervención en el equipo por una persona no autorizada.

En los casos arriba citados el defecto se elimina a título oneroso;
La garantía del equipo no se refiere a las piezas y componentes del equipo con desgaste normal por el uso, a piezas que se quitan durante su uso normal, a lámparas de alumbrado y pilotos luminosos y demás semejantes, al cambio del color de superficies exteriores, a la modificación de la forma, las dimensiones y la disposición de piezas y componentes, expuestos a influjos inadecuados a su utilización normal.
Los lucros cesantes o perjuicios inmateriales, ocasionados por la imposibilidad temporal de utilizar el equipo durante su mantenimiento preventivo y la reparación no están cubiertos por la garantía.

EL CUMPLIMIENTO DE LAS EXIGENCIAS DE ESTE MANUAL ES LA CONDICIÓN PREVIA PARA EL FUNCIONAMIENTO SEGURO DEL PRODUCTO QUE USTED HA COMPRADO Y ES UNA DE LAS CONDICIONES DE GARANTÍA.
QUEDAN PROHIBIDOS TODO TIPO DE ALTERACIONES Y MODIFICACIONES DE LA ESTRUCTURA DEL PRODUCTO POR EL CONSUMIDOR O POR PERSONAS AUTORIZADAS POR USTED. EN CASO DE CONSTATAR TAL ACTOS, O DE PRUEBA DE TAL INTERVENCIÓN, SE LIBERA AUTOMÁTICAMENTE EL FABRICANTE O EL VENDEDOR DE SUS OBLIGACIONES DE GARANTÍA.
EN CASO DE NECESIDAD, DIRÍJASE A LOS CENTROS DE SERVICIO, AUTORIZADOS POR EL VENDEDOR O EL FABRICANTE, DE LA LISTA ADJUNTA.
EL FABRICANTE SE RESERVA EL DERECHO DE MODIFICACIONES DEL DISEÑO QUE NO EMPEORARÁN LA SEGURIDAD DEL PRODUCTO, SIN AVISO PREVIO.
EN CASO DE NECESIDAD Y EN SITUACIONES LITIGIOSAS, RELACIONADAS CON LA TRADUCCIÓN Y LAS NOCIONES EN ESTA VERSIÓN DE LA INSTRUCCIÓN DE MONTAJE, CONSIDERAR LA VERSIÓN INGLESA COMO ORIGINAL A LA QUE HAY QUE DAR PRIORIDAD.

DESCRIPTION TECHNIQUE
GUIDE D'INSTALLATION, UTILISATION ET ENTRETIEN
GARANTIE ET CONDITIONS DE LA GARANTIE

AVERTISSEMENT! Avant d'installer et utiliser le chauffe-eau, lisez attentivement ce guide!

EXIGENCES DE SÉCURITÉ DE BASE

Avant de procéder à l'installation et la mise en service du chauffe-eau il est obligatoire de lire le texte intégral du guide présent. Il est conçu pour vous familiariser avec le chauffe-eau, avec les règles relatives à son utilisation correcte et sûre et les activités minimum pour son entretien et maintenance. En outre, vous devrez présenter ce livret pour guider les personnes qualifiées qui vont installer et éventuellement réparer l'appareil en cas de dysfonctionnement. L'installation du chauffe-eau et la vérification de sa fonctionnalité ne sont pas des obligations de garantie du vendeur et / ou le fabricant. Gardez ce livret à une place appropriée pour son utilisation future. L'application des règles fait partie des mesures de sécurité de l'appareil et est aussi une des conditions validant la garantie.

ATTENTION! L'installation du chauffe-eau et son raccordement à la tuyauterie du réseau d'alimentation d'eau doivent être effectués seulement par des personnes autorisées conformément le présent guide et la législation en force! Il est IMPÉRATIF d'installer tous les composants de sécurité et les autres accessoires fournis ou recommandés par le fabricant!

ATTENTION! L'installation du chauffe-eau et son raccordement au réseau d'électricité doivent être effectués seulement par des personnes autorisées conformément le présent guide et la législation en force. L'appareil doit être correctement connecté à la fois aux conducteurs de courant et au circuit de protection! Ne connectez pas l'appareil au réseau électrique avant de remplir son réservoir avec de l'eau! L'échec de respecter ces exigences fera l'appareil dangereux et il est interdit de l'utiliser en tel état!

ATTENTION! La connexion du chauffe-eau avec des échangeurs de chaleur intégrés au système de chauffage (systèmes solaires ou autres pour chauffage de l'eau et / ou utilisant de l'eau ou une solution aqueuse comme liquide de refroidissement) doit s'effectuer par des personnes qualifiées et compétentes conformément au projet élaboré par eux. La façon d'utiliser ce chauffe-eau pour réchauffement de l'eau dans son réservoir par liquide de refroidissement alternatif à l'électricité, ainsi que le respect des mesures de sécurité s'effectuent pendant l'exercice décrit dans le guide supplémentaire d'utilisation, d'entretien, et des règles et des exigences d'entretien du système. Ce guide supplémentaire doit être fourni par la société qui a réalisé la conception et l'assemblage de raccordement du réservoir avec des sources de chauffage alternatives.

AVERTISSEMENT! Au cours de l'utilisation de l'appareil il y a danger de brulures avec d'eau chaude!

AVERTISSEMENT! Ne touchez pas l'appareil et son panneau de commande avec des mains mouillées ou si vous êtes les pieds nus ou debout sur une zone humide!

AVERTISSEMENT! Cet appareil peut être utilisé par des enfants âgés de 8 (dit: huit) ans et des personnes ayant handicaps physiques, des capacités sensorielles ou mentales réduites, ou bien manque d'expérience et de connaissances, que s'ils sont surveillés ou instruits sur l'utilisation sécuritaire de l'appareil et sont en état de comprendre les dangers. Ne permettez pas aux enfants de jouer avec le chauffe-eau. Il est interdit propriétaire de laisser des enfants nettoyer or faire de la maintenance à l'appareil.

PROTECTION DE L'ENVIRONNEMENT

Cet appareil est marqué conformément la « DIRECTIVE sur le traitement des déchets des appareils électriques usés » (WEEE). En prenant soit après la vie opérative d'éliminer correctement ce produit, vous aiderez à prévenir des conséquences négatives potentielles pour l'environnement et la santé humaine

Le symbole sur le produit ou sur les documents d'accompagnement indique que cet appareil ne peut pas être traité comme déchet ménager. Au contraire, il devrait être remis au point de collecte approprié pour le recyclage des équipements électriques et électroniques. Son élimination doit être effectuée en conformité avec les réglementations environnementales locales concernant l'élimination de tels déchets. Pour des informations plus détaillées sur le traitement, la récupération et le recyclage de cet appareil, s'il vous plaît contactez votre mairie, votre service d'élimination des déchets ménagers ou le magasin où vous avez acheté l'appareil.

DESCRIPTION TECHNIQUE

Les chauffe-eau sont conçus pour le montage sur le plancher d'une pièce et peuvent fournir de l'eau chaude pour les grandes maisons de famille.

La composition de l'eau à chauffer doit satisfaire les paramètres déterminés dans les règlements relatifs à la législation de l'eau, notamment contenant des chlorites au-dessous de 250 mg/l et conductivité au-dessus de 100 µS/cm et son pH entre 6.5 et 8 pour les chauffe-eaux avec cuve émaillée et conductance sous 200 µS/cm pour les chauffe-eaux avec des cuves en acier chromé. La pression de l'eau dans le réseau d'alimentation doit être plus grande que 0,1 MPa et plus basse que 0,5 MPa. Si la pression du réseau d'alimentation est plus grande que 0,5 MPa – référez-vous au recommandations décrites dans la section de raccordement au réseau d'eau. Des modifications des chauffe-eau sont produits (pour les régions où les réglementations locales exigent) qui sont conçus pour opérer en pression de plomberie à 1 MPa.

Les réservoirs des chauffe-eaux sont protégés contre la corrosion ou bien par revêtement d'émail de haute qualité ou par fabrication à partir d'acier allié chrome-nickel (résistant à la corrosion). Les réservoirs émaillés sont construits avec des anodes noyés d'alliage spécial qui les protègent davantage.

L'isolation thermique et le boîtier extérieur de l'appareil sont d'une mousse de polyuréthane moulée et une poche de polyester.

Les modèles de base et les modifications sont représentés schématiquement sur les Fig. 1 et 2, ainsi que leurs caractéristiques techniques qui sont données dans le tableau. 1. Tous les chiffres et tableaux sont à la fin de ce livret.

Les modèles des chauffe-eaux et leurs modifications sont marqués avec des lettres et des chiffres comme suit:

Les deux premières lettres et les cinq chiffres suivants indiquent le modèle de base du dispositif.

- « F » - le dispositif est conçus pour montage sur me plancher d'une pièce.
- « V » - le dispositif est conçus pour montage vertical.
- xxx - les trois premiers chiffres après la lettre « V » sont les codes de capacité du chauffe-eau.
- yy - les deux chiffres suivants sont le code du diamètre du dispositif.
- « I » - le réservoir d'eau de l'appareil est fabriqué en acier allié chrome-nickel.
- « S », « S2 », « S21 » - dans le réservoir d'eau sont intégrés un ou deux échangeurs de chaleur pour le chauffage de l'eau par une source de chaleur alternative (chauffage local, capteur solaire ou analogues). Fig. 1 pour « S » et « S2 », Fig. 2 pour « S21 ».
- « E » - les chauffe-eaux sont munis avec unités de commande électroniques du dispositif ou chez les appareils avec des échangeurs de chaleur - pour l'élément chauffant et pour commander l'écoulement du fluide de refroidissement. Ces dispositifs sont accompagnés d'instructions supplémentaires décrivant l'utilisation du bloc électronique.

La puissance électrique des groupes de chauffe-eaux jusqu'à 200 l est jusqu'à 3 kW, celles de 300 à 500 l - jusqu'à 9 kW et

jusqu'à 12 kW pour le reste. Des chauffe-eau avec des échangeurs de chaleur qui ne disposent pas de chauffages électriques sont aussi produits.
Le numéro exact et complet du modèle, les paramètres déclarés de fonctionnement et le numéro de série du chauffe-eau sont marqués sur la plaque collée sur la coque.
Pour faciliter le transport, les chauffe-eau sont fixés sur des palettes de transport individuels.

MONTAGE DU CHAUFFE-EAU SUR LE PLANCHER DE LA PIECE

Le chauffe-eau peut être installé que dans une pièce avec protection normale d'incendie et température dont il n'est pas possible de descendre en dessous de 0°C. Il est nécessaire que dans le plancher de la pièce y a une installation de siphon d'égout car au cours de l'usage normal du chauffe-eau il est possible de l'ouverture de la soupape de sécurité égoutte de l'eau. Le siphon va ainsi faciliter les opérations de maintenance, la prévention et éventuellement le service du chauffe-eau quand il est nécessaire de vider l'eau de la cuve.
Le site de montage du chauffe-eau doit être réglé à la position de ses dimensions, l'emplacement des tuyaux avec un degré de protection contre la pénétration de l'eau. Ces données sont reflétées sur la plaque du fabricant avec numéro de série. Il est nécessaire de protéger le dispositif des gouttes ou par pulvérisation d'eau. L'endroit où aller installer l'appareil doit être nivelé. Une distance doit être laissée entre l'appareil et les murs d'enceinte et le plafond de la salle, suffisante pour répondre aux raccordements électriques et hydrauliques nécessaires, mais pas moins de 100 mm.
Avant d'installer l'appareil s'il dispose d'une palette de transport, il est nécessaire de le retirer de cette dernière. Les chauffe-eaux des groupes jusqu'à 500 sont équipés de trois pièces de support. Si pendant la production mes supports ne sont pas mis en place, ils devrait être vissés dans les trous à travers lesquels le dispositif a été attaché à la palette de transport. La taille de la portion vers le bas permet le nivellement supplémentaire de l'appareil. Les plus grands chauffe-eau sont fixés au plancher de la salle à travers les mêmes trous par lesquels ont été fixés à la palette de transport.

AVERTISSEMENT! Tout défaut de respecter les instructions pour installation du chauffe-eau peut causer des dommages à l'équipement, à autres dispositifs, ainsi qu'à la pièce dans laquelle l'appareil est installé, à la corrosion de ses parties extérieures en métal ou à des dommages plus sévères et de blessures à des personnes. Dans tels cas, le préjudice et les dommages ne sont pas couverts par les obligations de garantie du fabricant ou du vendeur, et la charge est à la personne violant les exigences de cette instruction.

Le retrait de la palette de transport et l'installation de chauffe-eau sur le plancher de la pièce doit être effectué que par des personnes qualifiées qui sont tenus de prendre toutes les précautions nécessaires pour prévenir des accidents.

RACCORDEMENT DU CHAUFFE-EAU A LA PLOMBERIE

L'installation du chauffe-eau et son raccordement à la tuyauterie doit être effectuée seulement par des personnes autorisées.
Le système d'approvisionnement en eau auquel sera relié le chauffe-eau, ainsi que les autres y inclus éléments doivent résister en continu à des températures de l'eau au-dessus de 80°C et pendant un court laps de temps - au-dessus de 100°C et de pression - au moins deux fois celle de fonctionnement de l'appareil.
Dans le cas où les tuyaux de la tuyauterie sont en cuivre ou un autre métal différent de celui du réservoir d'eau, ainsi qu'en cas d'utilisation des raccords en laiton, il est recommandé d'installer sur l'entrée et la sortie du chauffe-eau des manchons non métalliques (garnitures diélectriques).
Les chauffe-eaux des groupes jusqu'à 500 sont équipés d'une soupape combinée - soupape de surpression et d'arrêt d'écoulement inverse (clapet anti-retour) situés dans un corps commun. La soupape combinée doit être monté sur le tuyau d'entrée du dispositif de chauffage, conformément à la flèche du corps montrant la direction de passage à travers elle de l'eau.
Les chauffe-eaux des groupes au-dessus et de 750 sont équipés de fusibles séparés et clapets anti-retour.
Le schéma pour le raccordement du dispositif au système d'alimentation en eau est représenté sur la fig. 3. Selon cette schéma le chauffe-eau fonctionne à la pression du réseau et à celle de la soupape de sécurité. Dans le cas où la pression du réseau est supérieure à 0,5 MPa est nécessaire l'installation d'une vanne aval (soupape de réduction de pression). Les sorties des tuyaux du chauffe-eau sont indiqués avec des signes.
Lorsque le dispositif fait partie d'un système d'eau chaude, il fonctionne typiquement à une pression inférieure à celle de la plomberie et pendant sa connexion s'utilisent des accessoires supplémentaires. Il est recommandé que la connexion soit faite comme indiqué sur la figure. 4. La société d'installation spécialisée identifiera et fournira le nécessaire accessoires supplémentaire. Le raccordement du chauffe-eau et la vérification de son fonctionnement ne sont pas des obligations de garantie du fabricant ou revendeur et ne font pas objet de services de garantie.

AVERTISSEMENT! Il EST INTERDIT d'installer des clapets anti-retour ou d'arrêt entre la soupape de combinée et le chauffe-eau! Il est absolument interdit de boucher l'ouverture latérale du clapet de sécurité et / ou le bloquer pour une

manipulation manuelle!

Il est recommandé d'établir un système d'élimination de l'eau ruisselante du hublot de côté de la soupape de sécurité du clapet combiné. Le tuyau de sortie doit avoir une pente constante en bas et localisé dans un environnement garantissant son antigel et ses extrémités doivent être toujours ouvertes vers l'atmosphère.

ATTENTION! Pour les dispositifs avec des échangeurs de chaleur Tous les points de sortie supplémentaires de la tuyauterie (à l'exclusion de ceux avec échangeurs de chaleur) qui ne seront pas reliés à la plomberie, ainsi que les points de sortie des thermostats et/ou thermométriques supplémentaires, doivent être fermés avec les garnitures fournis dans la livraison ou autres appropriés à cet effet. Les composés doivent être scellés pour une pression d'eau d'au moins 1,6 MPa et une température supérieure à 100°C.

Le réservoir d'eau du chauffe-eau sous pression se remplit avec de l'eau dans l'ordre suivant:

- Ouvrez complètement le robinet de la batterie de mélange pour l'eau chaude la plus éloignée;
- Ouvrez la vanne d'arrêt pour l'eau froide avant le dispositif de chauffage
- Attendez que l'air du système sort et pendant une demi-minute de la prise de raccord s'écoule épais et fort courant d'eau.
- Fermez la batterie de mélange d'eau chaude par son robinet;
- Tournez le levier de la soupape combinée ou le bouchon de la soupape de sécurité et attendez pendant 30-60 s quand de son orifice s'écoulera un courant d'eau épais et fort.

AVERTISSEMENT! Si de l'ouverture de la soupape n'écoule pas d'eau ou le jet est faible (en pression normale dans le réseau), ceci indique une panne causée par des impuretés de la tuyauterie ou des raccords de plomberie qui ont bloqué la soupape de sécurité. IL EST INTERDIT de passer à l'étape suivante de connexion de l'appareil avant d'éliminer la cause de la panne.

AVERTISSEMENT! Toute violation des exigences de raccordement à la plomberie peut conduire à remplissage partiel de la cuve ou de chauffe-eau défectueux, ainsi qu'en cas ou la soupape de sécurité n'est pas installée ou est mal installée, peut entrainer même la destruction de la cuve, la pièce et/ou autres dégâts matériels. Dans tels cas, le préjudice et les dommages ne sont pas couverts par les obligations de garantie du fabricant ou du vendeur, et la charge est à la personne violant les exigences de cette instruction.

AVERTISSEMENT! La soupape de sécurité / combinée à mouvement alternatif est un des éléments de sécurité assurant le fonctionnement du chauffe-eau. Il est absolument INTERDIT d'utiliser le chauffe-eau avec une soupape en panne, défectueuse ou démontée!

Le vidage, si nécessaire, du réservoir d'eau du dispositif de l'eau qu'il contient est effectué par les pas suivants:

- Débranchez le chauffe-eau du réseau électrique par le disjoncteur supplémentaire et pour plus de sécurité débranchez les fusibles du circuit de la phase vers le chauffe-eau.
- Coupez l'alimentation d'eau froide vers l'appareil – fermez le robinet d'arrêt.
- Ouvrez le robinet d'eau chaude du mélangeur, ou bien déconnectez la tuyauterie pour l'eau chaude (tuyau de sortie) du chauffe-eau.
- Ouvrez le robinet de vidange ou pivotez le levier de la soupape combinée, et attendez jusqu'à ce que de son ouverture finit de fuit l'eau.

Ces mesures ne garantissent pas la vidange complète du réservoir de l'eau. Cette opération se fait que par un professionnel, car elle est associée à déconnecter le schéma de câblage de l'appareil et de retirer la bride du réservoir.

AVERTISSEMENT! Lors du drainage de l'eau du réservoir il est nécessaire de prendre toutes les mesures pour prévenir les dommages causés par la fuite d'eau.

AVERTISSEMENT! IL EST STRICTEMENT INTERDIT DE BRANCHER L'ALIMENTATION D'ÉLECTRICITÉ AU CHAUFFE-EAU QUAND SA CUVE EST PARTIELLEMENT OU TOTALEMENT VIDÉE D'EAU! Avant de remettre l'appareil en service n'oubliez pas de remplir le réservoir avec de l'eau.

AVERTISSEMENT! La circulation du fluide caloporteur à travers l'échangeur de chaleur chez les chauffe-eaux avec tel EST INTERDITE en cas de réservoir partiellement ou complètement vidé.

RACCORDEMENT DE CHAUFFE-EAU AVEC ÉCHANGEUR DE CHALEUR À L'INSTALLATION DE SOURCE DE CHALEUR SUPPLÉMENTAIRE

Les sorties des échangeurs de chaleur sont indiquées par l'étiquette correspondante. Ceux-ci se rapportent à l'installation de la source de chaleur autre que des personnes définies et mises en œuvre le projet de réchauffement de l'eau dans le chauffe-eau de la source de chaleur alternative. Moyen, doit être entraîné par une pompe de circulation. Pour liquide de refroidissement peut être utilisée de l'eau avec composition et paramètres dans les niveaux fixés dans les règlements relatifs à la législation sur la qualité de l'eau ou une solution aqueuse dédiée qui n'est pas agressive pour le matériau de l'échangeur de chaleur. Il est nécessaire que le fluide caloporteur soit à une température pas supérieure à

85°C et son cercle pour être équipé d'un tel réglage de la température du dispositif de contrôle qui ne peut pas autorisé pendant le fonctionnement normal de l'unité de l'appareil et activation de l'interrupteur. La pression du liquide de refroidissement dans les échangeurs de chaleur ne doit pas dépasser la pression d'exploitation indiquée du chauffe-eau.

AVERTISSEMENT! Il est interdit l'installation des soupapes d'arrêt simultanément sur les deux extrémités (entrée et sortie) de l'échangeur de chaleur. Dans le cas où le chauffe-eau ne sera pas utilisé dans le système thermosiphon et il n'est pas raccordé à l'installation de source de chaleur, son échangeur doit être rempli de solution de propylène glycol, convenable pour les systèmes de chauffage. La circulation du fluide de refroidissement à travers l'échangeur de chaleur dans le réservoir d'eau vidée est absolument INTERDITE.

Le raccordement du chauffe-eau au système doit être effectué uniquement par des techniciens qualifiés et spécialisés en cette section et en conformité avec le projet développé par leur société.

RACCORDEMENT DU CHAUFFE-EAU À L'ALIMENTATION ÉLECTRIQUE

AVERTISSEMENT! Ne commencez pas le raccordement du chauffe-eau à l'alimentation électrique avant de s'assurer que sa cuve est pleine d'eau! Vérifiez!

Le chauffe-eau a un degré de protection contre chocs électriques 'Classe I'.

Les chauffe-eau mono-phases sont connectés à une seule phase à trois fils 230 V ~ avec câblage selon le schéma de câblage de la Fig. 5.

Les chauffe-eaux de tri-phases sont connectés à 400V 3N triphasé ~ câblage à cinq fils selon le schéma de câblage de la figure. 6. (schéma "star", "Y")

Toutes les extrémités des fils du circuit avec l'appareil doivent être correctement connectés au panneau d'alimentation principal et au point de connexion du chauffe-eau à l'alimentation électrique. Le conducteur de protection de l'installation ne doit nulle part être interrompu sur son étendue de l'unité au panneau de l'alimentation principal. La section transversale de chacun des conducteurs du câble d'alimentation (phase, neutre et de protection) ne doit pas être inférieure à 2,5 mm2 à puissance d'électricité de 9 kW et de 4 à 6 mm2 à puissance de 12 kW. Le fil de protection est OBLIGATOIREMENT lié à la borne ou la douille portant des caractères de mise à la terre de protection. Dans chaque circuit, à chaque phase doit être installé un fusible 16A en puissance d'électricité 9 kW et 25A en Puissance de 12 kW. L'installation électrique dans la pièce où sera installé le chauffe-eau doit être construite en conformité avec la réglementation en vigueur.

Il est impératif le chauffe-eau d'avoir protection du sol sans la partie électrique, car vers eux sont installés des appareils électriques qui contrôlent l'écoulement du réfrigérant dans les serpentins.

Pour installer le cordon d'alimentation sur les bornes d'entrée électriques du dispositif il est nécessaire de démonter le couvercle en plastique. Après la connexion, le chauffe-eau doit être installé à sa place. Il est nécessaire au cours de la connexion électrique, d'accorder une attention particulière aux fils des connexions électriques domestiques et de protection du chauffe-eau contre la déconnexion et les tubes capillaires des thermostats et coupe - contre pliage et de rupture.

AVERTISSEMENT! Il est IMPÉRATIF que dans le circuit électrique du chauffe-eau soit installé une unité qui permet isolation complète de tous les pôles en condition de surtension de catégorie III. Les fils du circuit entre cette unité et les bornes d'entrée du chauffe-eau ne doivent pas être interrompus par un disjoncteur ou un fusible.

AVERTISSEMENT! Toute violation des exigences de raccordement à l'alimentation électrique peut réduire la sécurité de l'appareil et en tel cas il est absolument interdit de l'utiliser. Dans tels cas, le préjudice et les dommages ne sont pas couverts par les obligations de garantie du fabricant ou du vendeur, et la charge est à la personne violant les exigences de cette instruction.

Le raccordement du chauffe-eau au contour de mise à terre de l'alimentation électrique et la vérification de sa fonctionnalité doivent être faits seulement par des personnes autorisées.

UTILISATION DU CHAUFFE-EAU

Le chauffe-eau installé et raccordé au réseau d'alimentation d'eau doit être mis en service après l'examen de sa fonctionnalité. Le raccordement du chauffe-eau et la vérification de son fonctionnement ne sont pas des obligations de garantie du fabricant ou revendeur et ne font pas objet de services de garantie.

Avant de démarrer le chauffage en fonctionnement, vous devez être surs que le réservoir d'eau est rempli d'eau. Vérifiez!

AVERTISSEMENT! N'utilisez pas l'appareil s'il est possible que l'eau dans le réservoir d'eau est gelée! Ceci va causer des pannes de l'élément chauffant et du réservoir du chauffe-eau.

Les chauffe-eaux monophasés se mettent en régime d'opération en appuyant l'interrupteur du voyant, sur son extrémité marquée „I". La température voulue d'eau se règle par un levier. La lumière de l'interrupteur illuminant en position branchée indique que le chauffage fonctionne et l'eau se réchauffe, et quand il est éteint - l'eau a atteint la température de consigne et l'élément chauffant est éteint. L'arrêt du chauffe-eau se fait en appuyant sur l'extrémité de

l'interrupteur clignotant marquée "0".
Le graphique autour du bouton du thermostat a un secteur distinct marqué ECO. Lorsque le curseur du bouton est positionné dans ce secteur, l'eau est chauffée à une température optimale à pertes thermiques du dispositif réduits et l'utilisation d'énergie électrique est aussi réduite. En même temps, l'eau chauffée est suffisante pour les ménages normaux. En cas de besoin d'une grande quantité d'eau mélangée est nécessaire de tourner le bouton en sens anti-horaire jusqu'à sa position maximale, pour atteindre une température plus élevée de l'eau dans le réservoir. Nous recommandons de mettre le bouton au secteur ECO lorsque le chauffe-eau est laissé pendant de longues périodes sans utilisation de l'eau chaude, mais uniquement pour stocker de l'eau chauffée.
L'unité de thermostat intégré a une fonction d'anti-gel. Lorsque le bouton du thermostat est complètement à gauche, l'unité de chauffage de roche haut sera inclus dans une température ambiante de 8 à 10°C et descendre à environ 12-15°C. Ainsi, l'eau dans le réservoir d'eau sera empêchée de geler lorsque la chute de température de l'air à l'intérieur.

ATTENTION! Cette fonction n'assure pas la protection contre le gel de l'eau dans la plomberie dans la pièce!

Les chauffe-eaux à trois phases se mettent en régime d'opération par commutation du clé externe du dispositif sur « ON », dans lequel le contrôle de lumière située sur le couvercle en plastique des aérothermes sont allumées et commencent le réchauffement de l'eau. Après avoir atteint la température de l'eau à la valeur de consigne de la valeur du thermostat, l'indicateur de contrôle se éteint et se rallume après une eau de refroidissement en dessous d'une certaine valeur. Ma mise hors tension du dispositif de chauffage de l'opération est effectuée par une clé externe. L'unité de thermostat intégré a une fonction d'anti-gel.
L'indicateur de température installé au dispositif illustre le procès de chauffage de l'eau. Il n'est pas un moyen de mesure et d'orientation et indique la présence et la quantité relative d'eau chaude dans le réservoir.
L'utilisation des échangeurs de chaleur intégrés dans le chauffe-eau (chez les appareils munis de tels) pour chauffer l'eau du réservoir s'effectue selon le livret d'instructions supplémentaire pour utilisation fourni par la société qui a effectué la conception et l'installation du système de chauffage de l'eau des sources d'énergie électrique alternatives. La conformité avec les règles est obligatoire.
La connexion, la déconnexion, la configuration et l'utilisation du chauffe-eaux avec unité de contrôle électronique s'effectue en conformité avec les règlements et les exigences figurant dans les informations fournies dans le livret supplémentaire - instruction de connexion et utilisation de l'appareil avec un bloc électronique. Pour ces dispositifs l'instruction supplémentaire est une partie intégrante de ces instructions pour l'installation et l'utilisation.

PROTECTION ANTI-CORROSION

Chauffe-eau avec réservoir émaillé.

Chaque chauffe-eau avec réservoir émaillé est protégé contre la corrosion par protection supplémentaire. Cette dernière est de protecteurs d'anode (anodes) produits en alliage approprié qui se met en marche seulement quand le réservoir est plein d'eau. L'anode est un consomptif (d'usure normale pendant le fonctionnement de l'unité) et sa durée de vie moyenne est de 3 ans. Après expiration de ce délai, il est nécessaire qu'un spécialiste autorisé par le fabricant ou le revendeur de vérifier l'état de l'anode. Si nécessaire, il doit être remplacé par un nouveau. Le respect de cette période et le changement convenable de l'anode est une condition importante pour assurer la continuité de la protection efficace du chauffe-eau contre la corrosion. L'évaluation et le remplacement de l'anode ne sont pas couverts par les obligations de garantie du vendeur et du fabricant.

Chauffe-eau avec réservoir en acier à haute teneur en chrome - nickel.

La protection contre corrosion de tels réservoirs et la longue vie d'exploitation sont garantis par le choix d'acier correct qui correspond à la structure et la technologie de production du réservoir.

MANUTENTION, PRÉVENTION, ENTRETIEN

Pour un fonctionnement fiable du réservoir dans des régions où l'eau est riche de chaux, il est recommandé chaque année de nettoyer la cuve du calcaire accumulé. Cette opération doit être faite au moins une fois par deux ans et dans les régions d'eau fortement calcaire - bien plus souvent. Les dépôts sur la couche d'émail ne doivent pas être grattés, mais essuyés avec un chiffon sec, sans utilisation de dispositifs solides. L'enlèvement et le nettoyage régulier du calcaire sont particulièrement importants pour la fiabilité de l'appareil. Il est recommandé lors de cette activité d'effectuer un examen de l'anode émaillée. Cette activité n'est pas soumise à la garantie et doit être effectuée que par des personnes qualifiés.

AVERTISSEMENT! Pour assurer un fonctionnement sûr et sans problèmes du chauffe-eau, la soupape de sécurité doit être vérifiée régulièrement, sinon sa perméabilité sera réduite. La vérification se fait en tournant sa capote et en attendant pendant 30 à 60 secondes pour qu'à partir de l'ouverture latérale de la soupape commence à écouler un jet d'eau épais et fort. La vérification est obligatoire après avoir connecté le dispositif de chauffage à la plomberie et le remplissage du réservoir avec de l'eau, et dans le processus d'utilisation de l'appareil de chauffage au moins une fois

tous les 2 semaines, ainsi qu'après chaque arrêt et mise en course de l'eau. Si avec un réservoir plein de l'ouverture de la soupape n'a pas de fuite ou le débit d'eau est faible, la soupape est défectueuse et peut-être bouchée par des impuretés de l'eau. Il est absolument INTERDIT d'utiliser le chauffe-eau avec une soupape de sécurité en panne, défectueuse ou démontée ! Immédiatement débranchez l'appareil de l'alimentation électrique et contactez la plus proche service d'entretien autorisée par le fabricant. Sinon, vous allez causer des dommages du réservoir d'eau, et il est possible d'endommager d'autres objets et la pièce où est installé le chauffe-eau.

En cas de doute, que la température dans la pièce où le chauffe-eau est monté, peut s'abaisser en dessous de 0°C, le réservoir d'eau doit être vidé - référez-vous à la section « Raccordement du cahuffe-eau à la plomberie ».

La coque plastique et les parties extérieures du réservoir peuvent être nettoyés uniquement avec un chiffon doux en coton légèrement humide sans l'utilisation de substances et préparations agressives et / ou abrasives. Avant le nettoyage du chauffe-eaux IL EST OBLIGATOIRE d'être déconnecté de l'alimentation électrique avec le dispositif en option de déconnexion. IL EST INTERDIT de nettoyer l'appareil en utilisant un générateur de vapeur. Le chauffe-eau peut être tourné de nouveau en service qu'après l'élimination complète de toute éventuelle humidité.

Les règles de prévention, remplacement de l'anode et la suppression de cumuls de chaux dans la cuve doivent être respectés aussi bien après la période de garantie de l'appareil.

Lors de l'utilisation et l'entretien de l'appareil gardez bien la plaque métallisée signalétique avec les données de l'appareil et son numéro de fabricant (série) numéro d'identification de l'appareil. Si vous la décollez, rangez-la avec la carte de garantie, parce que c'est seulement par eux que le chauffe-eau peut être identifié.

PROBLÈMES

Si le chauffe-eau ne chauffe pas l'eau, vérifiez si la fiche du cordon d'alimentation est branchée, si l'interrupteur lumineux n'est pas en position débranchée, et si le levier du thermostat n'est pas tourné en position de force minimale.

Si l'alimentation est en ordre, les disjoncteurs sont allumés et tourne le thermostat est en position maximale, mais l'eau dans le produit ne chauffe pas, à l'aide d'un appareil externe éteindre le chauffage et appeler la compagnie de service agréé le plus proche.

Dans le cas d'une prise unique équipent quand une fuite d'eau du robinet complètement ouvert ou jet d'eau est faible, vérifier si la vanne d'arrêt partiellement ou complètement fermé avant que le dispositif de chauffage, sinon arrête l'alimentation en eau central, sinon les filtres bouchés à la sortie des mélangeurs. Si tout ce qui précède est corrects, débranchez l'appareil par l'unité extérieure de l'alimentation électrique et contacter la société de service agréé la plus proche.

Lorsque le chauffe-eau est muni avec unité de commande électronique, à la fin de l'instruction spécialisée supplémentaire sont décrits les messages d'erreur montrés sur l'écran et des conseil quoi faire dans chacun des cas. En tout cas, débranchez l'appareil par l'unité extérieure de l'alimentation électrique et contacter la société de service agréé la plus proche.

GARANTIE, TERME DE GARANTIE ET CONDITIONS DE GARANTIE

La garantie, les conditions de garantie, le terme de garantie, la validité de la garantie du chauffe-eau acheté et les obligations de service pour le vendeur ou le fabricant pendant le terme de garantie de l'appareil sont décrits dans sa carte de garantie. Lorsque vous achetez l'appareil, cette carte doit être remplie et signée par vous comme acheteur et le vendeur. Gardez la carte de garantie dans un endroit sûr.

Dans tous les cas sont en vigueur les lois, les ordonnances et autres règlements portant sur les droits et obligations du consommateur, du vendeur et du fabricant et leurs relations relatives aux chauffe-eau achetée, son installation, utilisation, entretien et maintenance.

Le terme de garantie est déterminé par le vendeur et est valable uniquement sur le territoire de son pays spécifique.

La garantie est valide uniquement quant le dispositif:

- est installé suivant les exigences de montage et d'exploitation.
- est utilisé uniquement comme prévu dans sa conception et conformément à ses instructions d'installation et d'utilisation.

La garantie consiste en réparation gratuite de tous les défauts de fabrication qui peuvent se manifester pendant le terme de garantie. Les réparations s'effectuent uniquement par un des dépanneurs autorisés par le vendeur.

La garantie n'est pas valide pour des dommages causés par:

- Transport incorrect.
- Stockage incorrect.
- Utilisation incorrecte.
- Paramètres de l'eau différents des normes de qualité de l'eau admissibles pour l'eau potable et en particulier: La

composition de chlorures est supérieure à 250 mg / l; la conductivité électrique est inférieure à 100 µS/cm et le pH est hors des limites de 6,5 à 8 pour les chauffe-eaux avec réservoir d'eau d'émail; la conductivité est supérieure à 200 µS/cm pour les chauffe-eaux avec réservoir d'eau d'acier chrome-nickel.

- Tension du réseau d'alimentation électrique incompatible avec la tension d'exploitation de l'appareil.
- Dommages causés par le gel d'eau.
- Risques exceptionnels, catastrophes naturelles ou autres circonstances de force majeure;
- Violation des instructions de montage et d'exploitation.
- En cas où une personne non autorisée a tenté de réparer quel que soit défaut.

Dans les cas ci-dessus les défauts seront éliminés sur paiement.

La garantie ne couvre pas les pièces d'usure normales et les composants du dispositif, les pièces qui sont enlevés pendant l'utilisation normale, voyants d'éclairage et de signalisation et analogues, pour revêtement des surfaces extérieures, en cas de changement de la forme, la taille et l'emplacement des pièces et des composants qui ont subi un accident, ainsi que dans des conditions qui ne sont pas considérées comme une utilisation normale.

Toute perte de profits, dommages matériels et immatériels causés par l'incapacité temporaire d'utiliser le chauffe-eau pendant son service et ses réparations ne sont pas couverts par la garantie.

LE RESPECT DES DISPOSITIONS DU PRÉSENT GUIDE EST UNE CONDITION PRÉALABLE POUR LE FONCTIONNEMENT EN TOUTE SÉCURITÉ DE L'APPAREIL ACHETÉ ET EST UNE DES CONDITIONS DE GARANTIE.

IL EST INTERDIT AU CONSOMMATEUR OU AUX PERSONNES AUTORISÉES PAR LUI DE FAIRE TOUT CHANGEMENT OU RÉORGANISATION DE LA STRUCTURE DE L'APPAREIL. TELS ACTIONS SONT CAUSE D'ANNUELLEMENT AUTOMATIQUE DES OBLIGATIONS DE GARANTIE DU FABRICANT OU REVENDEUR.

EN CAS DE BESOIN SE RÉFÉRER AUX DÉPANNEURS AUTORISES PAR LE FABRICANT OU REVENDEUR INDIQUES DANS LA LISTE ANNEXEE.

LE FABRICANT SE RESERVE LE DROIT À DES CHANGEMENTS DE LA STRUCTURE ET CONCEPTION DE L'APPAREIL SANS PRÉAVIS QUAND TELS CHANGEMENTS N'ONT PAS D'INCIDENCE SUR LA SÉCURITÉ DES APPAREILS.

EN CAS DE NECESSITE ET EN CAS DE DIFFÉRENDS CONCERNANT LA TRADUCTION ET LES CONCEPTS UTILISES DANS CETTE VERSION LINGUISTIQUE DES INSTRUCTIONS POUR MONTAGE ET EXPLOITATION COMME ORIGINALE ET AVEC PRIORITÉ D'INTERPRETATION SERA CONSIDEREE SA VERSION ANGLAISE.

ΤΕΧΝΙΚΗ ΠΕΡΙΓΡΑΦΗ
ΟΔΗΓΙΕΣ ΕΓΚΑΤΑΣΤΑΣΗΣ, ΧΡΗΣΗΣ ΚΑΙ ΣΥΝΤΗΡΗΣΗΣ
ΕΓΓΥΗΣΗ ΚΑΙ ΟΡΟΙ ΕΓΓΥΗΣΗΣ

ΠΡΟΣΟΧΗ! Πριν από την εγκατάσταση και τη χρήση του θερμαντήρα νερού, διαβάστε προσεκτικά αυτές τις οδηγίες!

ΑΣΦΑΛΕΙΑ, ΒΑΣΙΚΕΣ ΑΠΑΙΤΗΣΕΙΣ

Πριν προβείτε στην εγκατάσταση και την θέση σε λειτουργία του θερμαντήρα, πρέπει να διαβάσετε υποχρεωτικά το πλήρες κείμενο του παρόντος εγχειριδίου. Ο στόχος του είναι να σας εξοικειώσει με τον θερμαντήρα νερού, με τους κανόνες για την ορθή και ασφαλή χρήση του, με τις ελάχιστες αναγκαίες ενέργειες σχετικά με τη συντήρηση και την εξυπηρέτησή του. Επιπλέον, θα πρέπει να παραδώσετε το εγχειρίδιο αυτό για χρήση από τα αρμόδια πρόσωπα που θα τοποθετήσουν και ενδεχομένως θα επισκευάσουν τη συσκευή σε περίπτωση δυσλειτουργίας. Η εγκατάσταση του θερμαντήρα νερού και ο έλεγχος της λειτουργικότητάς του δεν είναι εγγυητική υποχρέωση του πωλητή και/ή του κατασκευαστή.
Φυλάξτε το εγχειρίδιο αυτό σε ένα κατάλληλο μέρος για μελλοντική χρήση. Η συμμόρφωση με τους κανόνες που περιγράφονται σ` αυτό είναι ένα μέρος των μέτρων για την ασφαλή χρήση της συσκευής και είναι ένας από τους όρους της εγγύησης.

ΠΡΟΣΟΧΗ! Η εγκατάσταση του θερμαντήρα νερού και η σύνδεσή του με την υδραυλική εγκατάσταση εκτελούνται μόνο από εξουσιοδοτημένους επαγγελματίες και σύμφωνα με τις απαιτήσεις των οδηγιών στο παρόν εγχειρίδιο και τους ισχύοντες τοπικούς κανονισμούς. Η εγκατάσταση των μέσων προστασίας και των άλλων μερών που παρέχονται ή συνιστώνται από τον κατασκευαστή πρέπει να πραγματοποιηθούν ΥΠΟΧΡΕΩΤΙΚΑ!

ΠΡΟΣΟΧΗ! Η σύνδεση του θερμαντήρα νερού με την ηλεκτρική εγκατάσταση πραγματοποιείται μόνο από εξουσιοδοτημένα άτομα, σύμφωνα με τις απαιτήσεις των οδηγιών στο εγχειρίδιο αυτό και τα νομοθετικά έγγραφα. Η συσκευή πρέπει να συνδεθεί σωστά τόσο με τους ρευματοφόρους αγωγούς, όσο και με το προστατευτικό κύκλωμα! Μην συνδέστε τη συσκευή με την ηλεκτρική εγκατάσταση πριν να γεμίσετε τη δεξαμενή του με νερό! Η μη εκπλήρωση των απαιτήσεων αυτών θα καταστήσει τη συσκευή επικίνδυνη και σε αυτή την περίπτωση η χρήση της απαγορεύεται!

ΠΡΟΣΟΧΗ! Η σύνδεση του θερμαντήρα νερού με ενσωματωμένους εναλλάκτες θερμότητας στην εγκατάσταση παροχής θερμότητας (ηλιακή και/ή άλλα συστήματα θέρμανσης νερού, που χρησιμοποιούν νερό ή υδατικό διάλυμα ως μεταφορέας θερμότητας), πραγματοποιείται από εξουσιοδοτημένα και αρμόδια πρόσωπα, σύμφωνα με το σχέδιο που εκπονήθηκε από αυτούς. Ο τρόπος χρήσης τέτοιου είδους θερμαντήρα νερού, κατά τη θέρμανση του νερού στη δεξαμενή νερού του από τον εναλλακτικό της ηλεκτρικής ενέργειας μεταφορέα θέρμανσης, καθώς και η τήρηση των μέτρων ασφαλείας, πραγματοποιούνται προς εκπλήρωση των κανόνων και των απαιτήσεων που περιγράφονται στις συμπληρωματικές οδηγίες χρήσης, εξυπηρέτησης και συντήρησης. Οι πρόσθετες οδηγίες αυτές παρέχονται από την εταιρεία που έχει πραγματοποιήσει τους σχεδιασμούς και την εγκατάσταση για τη σύνδεση του θερμαντήρα νερού με τις εναλλακτικές πηγές θερμότητας.

ΠΡΟΣΟΧΗ! Κατά τη χρήση της συσκευής υπάρχει κίνδυνος εγκαύματος από

ζεστό νερό!

ΠΡΟΣΟΧΗ! Μην αγγίζετε τη συσκευή και τον πίνακα ελέγχου της με βρεγμένα χέρια ή χωρίς παπούτσια ή μα τα πόδια σε βρεγμένο σημείο!

ΠΡΟΣΟΧΗ! Η συσκευή αυτή μπορεί να χρησιμοποιηθεί από παιδιά άνω των 8 χρονών ή από άτομα με περιορισμένες φυσικές, αισθητηριακές ή διανοητικές ικανότητες ή που δεν έχουν επαρκή εμπειρία και γνώσεις, εφόσον παρακολουθούνται ή τους δοθούν οδηγίες σχετικά με την ασφαλή χρήση της συσκευής και πρέπει να κατανοούν τους κινδύνους. Τα παιδιά δεν πρέπει να παίζουν με τη συσκευή. Απαγορεύεται στα παιδιά να προβούν στον καθαρισμό ή σε ενέργειες συντήρησης της συσκευής από το χρήστη.

ΠΡΟΣΤΑΣΙΑ ΤΟΥ ΠΕΡΙΒΑΛΛΟΝΤΟΣ

Αυτή η συσκευή φέρει σήμανση σύμφωνα με την Οδηγία σχετικά με τα Απόβλητα Ηλεκτρικού και Ηλεκτρονικού Εξοπλισμού (WEEE). Φροντίζοντας, μετά την λήξη της διάρκειας ζωής, η συσκευή αυτή να απορριφθεί σωστά, θα βοηθήσετε στην αποτροπή ενδεχομένων αρνητικών επιπτώσεων για το περιβάλλον και την ανθρώπινη υγεία.

Το σύμβολο στη συσκευή ή στα έγγραφα που επισυνάπτονται στη συσκευή, υποδεικνύει ότι η συσκευή αυτή δεν πρέπει να θεωρηθεί οικιακό απόβλητο. Θα πρέπει να παραδοθεί σε ένα ειδικό σημείο ανακύκλωσης ηλεκτρικού και ηλεκτρονικού εξοπλισμού. Κατά την απόρριψή του πρέπει να τηρήσετε τους τοπικούς κανόνες απόρριψης αποβλήτων. Για πιο λεπτομερείς πληροφορίες σχετικά με τη διάθεση, την επεξεργασία, την ανάκτηση και την ανακύκλωση της συσκευής, παρακαλούμε επικοινωνήστε με το τοπικό δημαρχείο, την αντίστοιχη υπηρεσία αρμόδια για την αποκομιδή οικιακών αποβλήτων ή το κατάστημα από το οποίο έχετε αγοράσει τη συσκευή.

ΤΕΧΝΙΚΗ ΠΕΡΙΓΡΑΦΗ

Οι θερμαντήρες νερού έχουν σχεδιαστεί για τοποθέτηση στο πάτωμα του δωματίου και μπορούν να παρέχουν ζεστό νερό οικιακής χρήσης για μεγάλα οικογενειακά σπίτια.

Το νερό που χρησιμοποιείται για τη θέρμανση πρέπει να πληροί τους κανονισμούς για νερό οικιακής χρήσης και ειδικότερα: η περιεκτικότητα χλωριδίων να είναι κάτω των 250 mg/l. Η ηλεκτρική αγωγιμότητά του να είναι μεγαλύτερη των 100 μS/cm, και pH στα όρια 6,5-8 για τους θερμαντήρες νερού με επισμαλτωμένη δεξαμενή νερού. Η ηλεκτρική αγωγιμότητα του να είναι κάτω των 200 μS/cm για τους θερμαντήρες με δεξαμενή νερού κατασκευασμένη από χάλυβα χρωμίου- νικελίου. Η πίεση του νερού στο σύστημα παροχής νερού πρέπει να είναι μεγαλύτερη από 0,1 MPa και μικρότερη από 0,5 MPa. Σε περίπτωση που η πίεση παροχής νερού είναι μεγαλύτερη από 0,5 MPa – δείτε τις συστάσεις που περιγράφονται στο τμήμα που αφορά τη σύνδεση στο δίκτυο παροχής νερού. Παράγονται τροποποιήσεις των θερμαντήρων νερού (για περιοχές όπου η τοπική νομοθεσία το απαιτεί), οι οποίες είναι σχεδιασμένες για λειτουργία με υδραυλική πίεση έως 1 MPa.

Οι δεξαμενές νερού των συσκευών προστατεύονται από τη διάβρωση με τη χρήση υψηλής ποιότητας επίστρωσης σμάλτου ή κατασκευάστηκαν από υψηλά κεκραμένο χάλυβα χρωμίου- νικελίου (ανθεκτικό στη διάβρωση). Στις επισμαλτωμένες δεξαμενές νερού ενσωματώθηκαν άνοδοι ειδικού κράματος, που το προστατεύουν συμπληρωματικά.

Η θερμομόνωση και το εξωτερικό περίβλημα των συσκευών είναι από χυτή πολυουρεθάνη και θήκη από πολυεστέρα.

Τα βασικά μοντέλα και οι τροποποιήσεις απεικονίζονται σχηματικά στην Εικ. 1 και 2, και τα τεχνικά τους δεδομένα παρέχονται στον Πίνακα 1. Όλες οι εικόνες και οι πίνακες βρίσκονται στο τέλος αυτού του εγχειριδίου.

Τα μοντέλα θερμαντήρων νερού και οι τροποποιήσεις τους σημειώνονται από γράμματα και αριθμούς:

Τα δύο πρώτα γράμματα και τα επόμενα τέσσερα ψηφία δείχνουν το βασικό μοντέλο της συσκευής.

- „F“ – η συσκευή έχει σχεδιαστεί για τοποθέτηση στο δάπεδο του δωματίου.
- „V“ – θέση τοποθέτησης της συσκευής - κάθετη.
- xxx – τα τρία πρώτα ψηφία μετά το γράμμα „V“, κωδικός της χωρητικότητας του θερμαντήρα.
- yy – τα δύο επόμενα ψηφία, κωδικός της διαμέτρου της συσκευής.
- „I“ – η δεξαμενή νερού της συσκευής είναι κατασκευασμένη από κραματικό χάλυβα χρωμίου νικελίου.
- „S“, „S2“, „S21“ – στη δεξαμενή νερού τοποθετηθήκαν ένας ή δύο εναλλάκτες θερμότητας για θέρμανση του νερού από μια εναλλακτική πηγή θερμότητας (τοπική θέρμανση νερού, ηλιακός συλλέκτης ή παρόμοια), Εικ. 1 για „S“ και „S2“, Εικ. 2 για „S21“.

- „E“ – ο θερμαντήρας νερού είναι με ηλεκτρονική μονάδα διαχείρισης του θερμαντήρα και σε μια συσκευή με εναλλάκτες θερμότητας – του θερμαντήρα ή των συσκευών για τον έλεγχο της ροής του μεταφορέα θερμότητας. Αυτές

οι συσκευές συνοδεύονται από επιπλέον οδηγία που περιγράφει τη χρήση της ηλεκτρονικής μονάδας.
Η ηλεκτρική ισχύς των θερμαντήρων νερού των ομάδων έως 200 είναι έως 3kW, εκείνων από 300-500 –έως 9kW και έως 12kW για τους υπόλοιπους. Παράγονται και θερμαντήρες με εναλλάκτες θερμότητας, που δεν έχουν ηλεκτρικούς θερμαντήρες.
Ο ακριβής και πλήρης αριθμός του μοντέλου, οι παράμετροι λειτουργίας που ανακοινώθηκαν και ο σειριακός αριθμός του αγορασμένου θερμαντήρα νερού, αναφέρονται στην κολλημένη στο σώμα του πινακίδα.
Για να διευκολυνθεί η μεταφορά τους, οι θερμαντήρες συνδέονται με μεμονωμένες παλέτες μεταφοράς.

ΤΟΠΟΘΕΤΗΣΗ ΤΟΥ ΘΕΡΜΑΝΤΗΡΑ ΝΕΡΟΥ ΣΤΟ ΔΑΠΕΔΟ ΤΟΥ ΔΩΜΑΤΙΟΥ

Ο θερμαντήρας νερού πρέπει να εγκατασταθεί μόνο σε δωμάτιο με κανονική πυρασφάλεια και θερμοκρασία, που δεν μπορεί να πέσει κάτω από 0 °C. Είναι απαραίτητο στο πάτωμα του δωματίου να υπάρχει ένα σιφόνι της εγκατάστασης για τα απόβλητα νερά, επειδή κατά τη διάρκεια της κανονικής χρήσης του θερμαντήρα νερού, μπορεί να στάξει νερό από το άνοιγμα της βαλβίδας ασφαλείας. Το σιφόνι διευκολύνει τη συντήρηση, την πρόληψη και την ενδεχόμενη εξυπηρέτηση του θερμαντήρα νερού, όταν είναι απαραίτητο το νερό από τη δεξαμενή νερού του να στραγγιστεί.
Ο τόπος εγκατάστασης του θερμαντήρα νερού πρέπει να συμμορφωθεί με τις συνολικές διαστάσεις της συσκευής, με τη θέση των σωλήνων της, με το βαθμό προστασίας του ενάντια στη διείσδυση νερού. Η διείσδυση αναφέρεται στην πινακίδα με το σειριακό του αριθμό. Η συσκευή πρέπει να προστατευθεί από ψεκασμό ή έκπλυση με νερό. Ο τόπος όπου θα τοποθετεί η συσκευή πρέπει να ισοπεδωθεί. Πρέπει να αφήνεται απόσταση μεταξύ της συσκευής και των γύρω τοίχων και της οροφής του δωματίου, επαρκής για την εκτέλεση των αναγκαίων ηλεκτρικών και υδραυλικών συνδέσεων, αλλά όχι μικρότερες από 100 mm.
Πριν από την τοποθέτηση της συσκευής, εάν έχει παλέτα μεταφοράς, είναι απαραίτητο να απομακρυνθεί την τελευταία. Οι θερμαντήρες της ομάδας 500 είναι εξοπλισμένοι με 3 τεμάχια στηρίξεων. Αν κατά τη διάρκεια της κατασκευής της συσκευής τα στηρίγματα δεν έχουν τοποθετεί στις θέσεις τους, πρέπει να βιδωθούν στα ανοίγματα, στα οποία η συσκευή ήταν στερεωμένη στην παλέτα μεταφοράς. Το μέγεθος του βιδωτού τμήματος επιτρέπει περαιτέρω ισοπέδωση της συσκευής. Οι μεγαλύτεροι θερμαντήρες στερεώνονται στο δάπεδο του δωματίου μέσα από τα ίδια ανοίγματα, από τα οποία ήταν στερεωμένοι στην παλέτα μεταφοράς.

ΠΡΟΣΟΧΗ! Η μη τήρηση των απαιτήσεων τοποθέτησης μπορεί να προκαλέσει βλάβη στη συσκευή, άλλες συσκευές και στο δωμάτιο όπου είναι η συσκευή, μπορεί να οδηγήσει σε διάβρωση των εξωτερικών μεταλλικών μερών ή σε σοβαρότερες ζημίες και βλάβες. Σε αυτές τις περιπτώσεις οι πιθανές ζημίες και βλάβες δεν είναι αντικείμενο των εγγυητικών υποχρεώσεων του πωλητή και του κατασκευαστή, είναι όμως εις βάρος του προσώπου που δεν τήρησε τις οδηγίες αυτές.

Η αφαίρεση της παλέτας μεταφοράς και η τοποθέτηση του θερμαντήρα στο δάπεδο του δωματίου πραγματοποιείται μόνο από εξειδικευμένα πρόσωπα που υποχρεούνται να λαμβάνουν όλα τα αναγκαία προληπτικά μέτρα για την αποφυγή ατυχημάτων.

ΣΥΝΔΕΣΗ ΤΟΥ ΘΕΡΜΑΝΤΗΡΑ ΝΕΡΟΥ ΜΕ ΤΟ ΥΔΡΑΥΛΙΚΟ ΣΥΣΤΗΜΑ

Η σύνδεση του θερμαντήρα στην υδραυλική εγκατάσταση πραγματοποιείται μόνο από εξειδικευμένη εταιρεία.
Η υδραυλική εγκατάσταση στην οποία θα συνδεθεί ο θερμαντήρας νερού, και τα άλλα μέρη που περιλαμβάνονται σε αυτή, πρέπει να αντέχουν για μεγάλο χρονικό διάστημα σε θερμοκρασίες νερού πάνω από 80 °C και για μικρό χρονικό διάστημα πάνω από 100 °C, καθώς και σε πίεση – τουλάχιστον δύο φορές υψηλότερη από την πίεση λειτουργίας της συσκευής.
Σε περίπτωση που οι σωλήνες της υδραυλικής εγκατάστασης είναι κατασκευασμένοι από χαλκό ή από άλλο μέταλλο, διαφορετικό από εκείνο της δεξαμενής νερού, καθώς και κατά τη χρήση ορείχαλκων συνδετικών στοιχείων , συνιστάται στην είσοδο και στην έξοδο του θερμαντήρα νερού να τοποθετούν μη μεταλλικές μούφες (διηλκτρικά εξαρτήματα).
Οι θερμαντήρες των ομάδων έως 500 είναι εξοπλισμένοι με συνδυασμένη βαλβίδα- βαλβίδα ασφαλείας και περιοριστή της αντίστροφης ροής (βαλβίδα αντεπιστροφής), που βρίσκονται σε ένα κοινό σώμα. Η συνδυασμένη βαλβίδα πρέπει να τοποθετηθεί στο σωλήνα εισόδου του θερμαντήρα, σύμφωνα με το βελάκι του σώματός του, που δείχνει την κατεύθυνση του νερού που περνά μέσα από αυτό.
Οι θερμαντήρες των ομάδων 750 και πάνω είναι εξοπλισμένοι με ξεχωριστές βαλβίδες ασφαλείας και αντεπιστροφής.
Σχηματικό διάγραμμα της σύνδεσης της συσκευής στην υδραυλική εγκατάσταση απεικονίζεται στην Εικ. 3. Σε αυτή την περίπτωση ο θερμαντήρας νερού λειτουργεί με πίεση του σωλήνα νερού και της βαλβίδας ασφαλείας. Σε περίπτωση που η πίεση του αγωγού είναι μεγαλύτερη από 0,5 MPa πρέπει να εγκατασταθεί μια βαλβίδα μείωσης (μειωτήρας βαλβίδα). Τα σωληνωτά άκρα του θερμαντήρα έχουν μια ετικέτα.
Όταν ο θερμαντήρας είναι μέρος ενός συστήματος για παροχή ζεστού νερού, συνήθως λειτουργεί με πίεση χαμηλότερη της πίεσης της υδραυλικής εγκατάσταση και κατά τη σύνδεσή του τοποθετούνται πρόσθετα εξαρτήματα. Συνιστάται η σύνδεση να γίνει σύμφωνα με την Εικ. 4. Εξειδικευμένη εταιρεία εγκατάστασης θα καθορίσει και θα εξασφαλίσει τα απαραίτητα πρόσθετα εξαρτήματα. Αυτό δεν είναι υποχρέωση του κατασκευαστή και/ή του εμπόρου και δεν υπόκειται

σε υπηρεσίες εγγύησης.

ΠΡΟΣΟΧΗ! ΑΠΑΓΟΡΕΥΕΤΑΙ η τοποθέτηση στοιχείων διακοπής ή υδραυλικών στοιχείων αντεπιστροφής μεταξύ της βαλβίδας ασφαλείας και του θερμαντήρα νερού! Απαγορεύεται αυστηρά η απόφραξη του πλευρικού ανοίγματος της βαλβίδας ασφαλείας και/ή το κλείδωμα της συσκευής του για χειροκίνητη ενεργοποίηση!

Συνιστάται να δημιουργηθεί ένα σύστημα αποχέτευσης για νερό που στάζει από το άνοιγμα της βαλβίδας ασφαλείας της συνδυασμένης/ ασφαλείας βαλβίδας. Ο σωλήνας αποχέτευσης νερού πρέπει να έχει σταθερή καθοδική κλίση, να βρίσκεται σε περιβάλλον που εξασφαλίζεται έναντι παγετού και τα άκρα του να είναι συνεχώς ανοικτά στην ατμόσφαιρα.

ΠΡΟΣΟΧΗ! Για συσκευές με εναλλάκτες θερμότητας. Όλες οι πρόσθετες σωληνοειδείς έξοδοι (με εξαίρεση εκείνες των σερπαντίνων), που δεν θα συνδέονται με την εγκατάσταση ύδρευσης και τα ανοίγματα για πρόσθετους θερμοστάτες και/ή θερμομανόμετρο υποχρεωτικά πρέπει να κλείσουν με τα τοποθετημένα στη συσκευασία εξαρτήματα ή με άλλα κατάλληλα για το σκοπό αυτό. Οι συνδέσεις πρέπει να σφραγιστούν για πίεση νερού τουλάχιστον 1,6 MPa και θερμοκρασία πάνω των 100 °C.

Η γέμιση της δεξαμενής με νερό πραγματοποιείται με την ακόλουθη σειρά:

- Ανοίξτε τη βαλβίδα διακοπής για το ζεστό νερό στην πλέον απομακρυσμένη από τον θερμαντήρα αναμεικτική μπαταρία.
- Ανοίξτε τη βαλβίδα διακοπής για το κρύο νερό πριν από το θερμαντήρα.
- Αναμένεται η απελευθέρωση του αέρα από το σύστημα και εντός μισού-ενός λεπτού από την έξοδο της αναμεικτικής μπαταρίας να τρέξει πυκνός και ισχυρός πίδακας νερού.
- Κλείστε τη βρύση της αναμεικτικής μπαταρίας.
- Γυρίστε το μοχλό της συνδυασμένης βαλβίδας και το καπάκι της βαλβίδας ασφαλείας και περιμένετε 30-60 δευτερόλεπτα από το άνοιγμα της βαλβίδας να τρέξει πυκνός και ισχυρός πίδακας νερού.

ΠΡΟΣΟΧΗ! Εάν από το άνοιγμα της βαλβίδας δεν διαρρέει νερό ή ο πίδακας είναι αδύναμος (σε κανονική υδραυλική πίεση) έχουμε δυσλειτουργία και αυτό δείχνει ότι προσμίξεις που ήρθαν από τον υδραγωγό ή προκλήθηκαν από τις υδραυλικές συνδέσεις, έχουν αποφράξει τη βαλβίδα ασφαλείας. ΑΠΑΓΟΡΕΥΕΤΑΙ η μετακίνηση σε μετέπειτα σύνδεση της συσκευής πριν από την αφαίρεση της αιτίας της δυσλειτουργίας!

ΠΡΟΣΟΧΗ! Η μη τήρηση των απαιτήσεων σύνδεσης με την υδραυλική εγκατάσταση μπορεί να οδηγήσει στο να μη γεμιστεί η δεξαμενή με νερό και σε ελάττωμα του θερμαντήρα, και όταν η συνδυασμένη βαλβίδα / η βαλβίδα ασφαλείας δεν έχει εγκατασταθεί ή δεν έχει εγκατασταθεί σωστά, μπορεί να προκαλέσει καταστροφή της δεξαμενής νερού, του δωματίου και/ή άλλες υλικές ή μη υλικές ζημίες. Οι συνέπειες δεν καλύπτονται από τις υποχρεώσεις της εγγύησης του κατασκευαστή και του πωλητή και είναι εις βάρος του προσώπου που δεν τήρησε τις απαιτήσεις των οδηγιών αυτών.

ΠΡΟΣΟΧΗ! Η συνδυασμένη βαλβίδα αντεπιστροφής/ βαλβίδα ασφάλειας είναι ένα από τα εξαρτήματα ασφαλείας που παρέχουν την ασφάλεια του θερμαντήρα νερού. ΑΠΑΓΟΡΕΥΕΤΑΙ αυστηρά η χρήση του θερμαντήρα νερού με ελαττωμένη ή απομακρυσμένη/ μη συναρμολογημένη συνδυασμένη βαλβίδα/ βαλβίδα ασφαλείας!

Η εκκένωση, εάν είναι απαραίτητο, της δεξαμενής νερού της συσκευής από το νερό που βρίσκεται μέσα γίνεται ως εξής:

- Αποσυνδέστε τον θερμαντήρα από το ρεύμα/ την ηλεκτρολογική εγκατάσταση με την βοήθεια πρόσθετης συσκευής και για περισσότερη ασφάλεια πρέπει να αποσυνδέστε τις ηλεκτρικές ασφάλειες στα κυκλώματα φάσης του θερμαντήρα.
- Διακόψτε την πρόσβαση του κρύου νερού στη συσκευή- κλείστε την βαλβίδα διακοπής.
- Ανοίξτε τη βρύση ζεστού νερού της αναμεικτικής μπαταρίας ή αποσυνδέστε τη σύνδεση του σωλήνα ζεστού νερού (σωλήνας εξαγωγής) του θερμαντήρα.
- Ανοίξτε τη βρύση αποστράγγισης ή περιστρέψτε το μοχλό της συνδυασμένης βαλβίδας και περιμένετε μέχρι να σταματήσει η διαρροή νερού από το άνοιγμα.

Οι ενέργειες αυτές δεν παρέχουν πλήρη εκκένωση της δεξαμενής νερού. Πραγματοποιείται μόνο από ειδικό τεχνικό επειδή σχετίζεται με αποσύνδεση του ηλεκτρικού κυκλώματος της συσκευής και αφαίρεση της φλάντζας της δεξαμενής νερού.

ΠΡΟΣΟΧΗ! Κατά την αποστράγγιση του νερού από τη δεξαμενή νερού είναι αναγκαίο να ληφθούν όλα τα απαραίτητα μέτρα για την πρόληψη των ζημιών από διαρροή νερού.

ΠΡΟΣΟΧΗ! ΑΠΑΓΟΡΕΥΕΤΑΙ ΑΥΣΤΗΡΑ η ενεργοποίηση της ηλεκτρικής τροφοδοσίας του θερμαντήρα νερού, όταν η δεξαμενή νερού του εν μέρει ή εξ ολοκλήρου έχει αδειάσει από το νερό! Πριν την εκ νέου θέση σε λειτουργία της συσκευής, μην ξεχάσετε να γεμίσετε πρώτα τη δεξαμενή με νερό.

ΠΡΟΣΟΧΗ! ΑΠΑΓΟΡΕΥΕΤΑΙ η κυκλοφορία του μεταφορέα θερμότητας μέσα από τον εναλλάκτη θερμότητας ενός θερμαντήρα νερού με τέτοιο, με εν μέρει ή εξ ολοκλήρου αδειασμένη από νερό δεξαμενή.

ΣΥΝΔΕΣΗ ΘΕΡΜΑΝΤΗΡΑ ΝΕΡΟΥ ΜΕ ΕΝΑΛΛΑΚΤΗ ΘΕΡΜΟΤΗΤΑΣ ΣΤΗΝ ΕΓΚΑΤΑΣΤΑΣΗ ΣΥΜΠΛΗΡΩΜΑΤΙΚΗΣ ΠΗΓΗΣ ΘΕΡΜΟΤΗΤΑΣ

Οι ακροδέκτες των εναλλακτών θερμότητας έχουν την αντίστοιχη ετικέτα. Συνδέονται στην εγκατάσταση εναλλακτικής πηγής θερμότητας μόνο από τα πρόσωπα που κατάρτισαν και υλοποίησαν το αντίστοιχο σχέδιο για τη θέρμανση του νερού στον θερμαντήρα από εναλλακτική πηγή θερμότητας. Ο θερμοφορέας πρέπει να κινηθεί από μια αντλία κυκλοφορίας. Ως θερμοφορέας μπορεί να χρησιμοποιηθεί νερό με σύνθεση και τιμές των δεικτών εντός των επιτρεπτών ορίων που ορίζονται στους κανονισμούς, που αφορούν τη νομοθεσία σχετικά με τα ύδατα ή ειδικά προορισμένο για το σκοπό υδατικό διάλυμα που δεν είναι επιθετικό προς το υλικό του εναλλάκτη θερμότητας. Είναι απαραίτητο ο θερμοφορέας να έχει θερμοκρασία όχι υψηλότερη από 85 °C και στο κύκλο του να τοποθετηθεί μονάδα ελέγχου με τέτοια ρύθμιση της θερμοκρασίας που δεν επιτρέπει κατά τη διάρκεια της κανονικής λειτουργίας της συσκευής την ενεργοποίηση του θερμοδιακόπτη των ηλεκτρικών θερμαντήρων. Η πίεση του θερμοφορέα στους εναλλάκτες θερμότητας δεν πρέπει να υπερβαίνει την πίεση λειτουργίας του θερμαντήρα νερού που δηλώθηκε.

ΠΡΟΣΟΧΗ! Απαγορεύεται η τοποθέτηση βαλβίδων διακοπής ταυτόχρονα και στις δύο άκρες (στην είσοδο και στην έξοδο) του εναλλάκτη θερμότητας. Σε περίπτωση που ο εναλλάκτης θερμότητας του θερμαντήρα νερού δεν θα χρησιμοποιείται και δεν είναι συνδεδεμένος με την εγκατάσταση της πηγής θερμότητας, πρέπει να γεμιστεί με ένα διάλυμα προπυλενογλυκόκλης, κατάλληλο για συστήματα θέρμανσης.

ΑΠΑΓΟΡΕΥΕΤΑΙ η κυκλοφορία του θερμοφορέα μέσω των εναλλακτών θερμότητας με αδειασμένη από νερό δεξαμενή.

Η σύνδεση του θερμαντήρα νερού με ένα εναλλάκτη θερμότητας στην πρόσθετη πηγή θερμότητας πραγματοποιείται μόνο από εξειδικευμένα και ικανά πρόσωπα από εξειδικευμένη σε αυτό τον τομέα εταιρεία σύμφωνα και κατά τήρηση των απαιτήσεων του σχεδίου που κατάρτισε.

ΣΥΝΔΕΣΗ ΜΕ ΤΗΝ ΗΛΕΚΤΡΙΚΗ ΕΓΚΑΤΑΣΤΑΣΗ

ΠΡΟΣΟΧΗ! Μην συνδέετε το θερμαντήρα νερού με την ηλεκτρική εγκατάσταση πριν έχετε βεβαιωθεί ότι η δεξαμενή νερού του είναι γεμάτη νερό! Ελέγξτε!

Ο θερμαντήρας νερού είναι μια συσκευή με βαθμό προστασίας από ηλεκτροπληξία «Κατηγορία I».

Οι μονοφασικοί θερμαντήρες συνδέονται στην μονοφασική 230 V~ ηλεκτρολογική εγκατάσταση τριών καλωδίων σύμφωνα με το ηλεκτρικό σχήμα της Εικ. 5.

Οι τριφασικοί θερμαντήρες συνδέονται στην τριφασική 400V 3N~ ηλεκτρολογική εγκατάσταση πέντε καλωδίων σύμφωνα με το ηλεκτρικό σχήμα της Εικ. 6 (σχήμα «αστέρι» „Y").

Όλα τα άκρα των αγωγών του κυκλώματος ρεύματος για τη συσκευή πρέπει να έχουν συνδεθεί σωστά στον κύριο πίνακα ηλεκτρικής τροφοδοσίας και στο σημείο σύνδεσης του θερμαντήρα νερού στην ηλεκτρική εγκατάσταση. Ο αγωγός προστασίας της εγκατάστασης πρέπει να μη διακοπεί πουθενά στο δρόμο του από τη συσκευή ως τον κύριο πίνακα ηλεκτρικής τροφοδοσίας. Η διατομή κάθε αγωγού του καλωδίου τροφοδοσίας (φάσης, ουδέτερο και προστατευτικό) δεν πρέπει να είναι μικρότερη από 2.5 mm2 με ηλεκτρική ισχύ έως 9 kW και από 4 έως 6 mm2 με ηλεκτρική ισχύ 12 kW.

Ο αγωγός προστασίας ΥΠΟΧΡΕΩΤΙΚΑ συνδέεται στο συνδετήρα ή στο μπουλόνι που σημειώνεται με το σήμα προστατευτικής γείωσης. Σε κάθε κύκλωμα σε κάθε φάση πρέπει να τοποθετηθεί ασφάλεια 16 A με ισχύ 9 kW και 25A με ισχύ 12 kW. Η ηλεκτρική εγκατάσταση στην οποία θα συνδεθεί ο θερμαντήρας νερού, πρέπει να είναι κατασκευασμένη σύμφωνα με τους ισχύοντες κανονισμούς.

Απαιτείται ότι η προστατευτική γείωση των θερμαντήρων χωρίς ηλεκτρικά μέρη, επειδή σε αυτούς τοποθετούνται ηλεκτρικές συσκευές που ελέγχουν τη ροή του θερμοφορέα μέσα από τις σερπαντίνες τους.

Για να εγκαταστήσετε το καλώδιο τροφοδοσίας στους ηλεκτρικούς ακροδέκτες εισόδου του θερμαντήρα είναι απαραίτητη η αφαίρεση του πλαστικού καπακιού. Μετά τη σύνδεση πρέπει να τοποθετηθεί στη θέση του. Κατά την ηλεκτρική σύνδεση πρέπει να δώστε ιδιαίτερη προσοχή στους αγωγούς από τις εσωτερικές ηλεκτρικές και προστατευτικές συνδέσεις του θερμαντήρα πρέπει να διατηρούνται από την αποσύνδεση και οι τριχοειδείς σωλήνες των θερμοστατών και θερμοδιακόπτων – από κάμψη και σπάσιμο.

ΠΡΟΣΟΧΗ! Στο ηλεκτρικό κύκλωμα σχεδιασμένο για το θερμαντήρα πρέπει να εγκατασταθεί μια τέτοια συσκευή που υπό όρους υπέρτασης κατηγορίας III να παρέχει πλήρη αποσύνδεση όλων των πόλων. Τα σύρματα από το κύκλωμα μεταξύ της συσκευής και του θερμαντήρα δεν πρέπει να διακόπτονται από άλλο διακόπτη ή ασφάλεια.

ΠΡΟΣΟΧΗ! Η μη τήρηση των απαιτήσεων σύνδεσης με την ηλεκτρική εγκατάσταση μπορεί να μειώσει την ασφάλεια της συσκευής και σε αυτή την περίπτωση απαγορεύεται η χρήση της. Οι συνέπειες δεν εμπίπτουν στο πεδίο εφαρμογής των υποχρεώσεων εγγύησης του κατασκευαστή και του πωλητή, και είναι εις βάρος του προσώπου που δεν τήρησε τις απαιτήσεις των οδηγιών αυτών.

Η σύνδεση του θερμαντήρα νερού με την ηλεκτρική εγκατάσταση και ο έλεγχος της λειτουργικότητάς του πραγματοποιούνται μόνο από εξειδικευμένα πρόσωπα.

ΧΡΗΣΗ ΤΟΥ ΘΕΡΜΑΝΤΗΡΑ ΝΕΡΟΥ

Ο θερμαντήρας νερού που έχει εγκατασταθεί και συνδεθεί σωστά με την υδραυλική και την ηλεκτρική εγκατάσταση, πρέπει να τεθεί σε λειτουργία μετά από έλεγχο για λειτουργικότητα. Η σύνδεση του θερμαντήρα και ο έλεγχος της λειτουργικότητας δεν είναι υποχρεώσεις του κατασκευαστή ή του εμπόρου και δεν υπόκεινται σε υπηρεσίες εγγύησης.
Πριν από τη θέση σε λειτουργία του θερμαντήρα πρέπει να έχετε βεβαιωθεί ότι η δεξαμενή νερού είναι γεμάτη νερό. ΕΛΕΓΞΤΕ!

ΠΡΟΣΟΧΗ! Μην χρησιμοποιείτε τη συσκευή αν είναι πιθανό το νερό στη δεξαμενή νερού να έχει παγώσει! Αυτό θα προκαλέσει βλάβη της συσκευής.

Οι μονοφασικοί θερμαντήρες ενεργοποιούνται σε κατάσταση λειτουργίας γυρίζοντας το πλήκτρο του φωτεινού διακόπτη, πατώντας το άκρο του με την ένδειξη „I". Χρησιμοποιώντας το χειριστήριο ρυθμίζεται η επιθυμητή θερμοκρασία του νερού. Η φωτεινή ένδειξη του πλήκτρου του διακόπτη, όταν είναι σε θέση λειτουργίας, δείχνει ότι ο θερμαντήρας λειτουργεί και το νερό θερμαίνεται, και όταν σβήνεται- το νερό έχει φτάσει την καθορισμένη θερμοκρασία και ο θερμαντήρας έχει απενεργοποιηθεί. Η απενεργοποίηση της συσκευής εκτελείται πατώντας το άκρο του πλήκτρου του φωτεινού διακόπτη, με την ένδειξη „0".
Στο γράφημα γύρω από το χειριστήριο του θερμοστάτη διαμορφώθηκε τμήμα με τη σήμανση ECO. Όταν ο δρομέας του χειριστηρίου είναι στο πεδίο του τμήματος, το νερό θερμαίνεται σε βέλτιστη θερμοκρασία, στην οποία οι απώλειες θερμότητας της συσκευής είναι μειωμένες και μειώνεται η χρησιμοποιημένη ηλεκτρική ενέργεια. Εν τω μεταξύ το θερμαινόμενο νερό είναι επαρκές για την κανονική οικιακή κατανάλωση. Εάν έχετε ανάγκη μεγαλύτερης ποσότητας μεικτού νερού, απαιτείται το χειριστήριο του θερμοστάτη να περιστραφεί σε δεξιόστροφη κατεύθυνση, στη μέγιστη θέση του, φθάνοντας υψηλότερη θερμοκρασία του νερού στο θερμαντήρα. Συνιστούμε το χειριστήριο να είναι στο μέρος ECO, όταν ο θερμαντήρας αφήνεται να λειτουργεί για μεγάλο χρονικό διάστημα, χωρίς να χρησιμοποιεί ζεστό νερό, αλλά μόνο για την αποθήκευση του θερμαινόμενου νερού.
Ο ενσωματωμένος στη συσκευή θερμοστάτης έχει λειτουργία «Αντιψυκτική». Όταν το χειριστήριο του θερμοστάτη είναι στην ακραία αριστερή θέση, στην αρχή της κλίμακας, ο θερμαντήρας της συσκευής θα ενεργοποιηθεί σε θερμοκρασία περιβάλλοντος περίπου 8-10 °C και θα απενεργοποιηθεί σε περίπου 12-15 °C. Με τον τρόπο αυτό, με την πτώση της θερμοκρασίας του αέρα στο δωμάτιο, το νερό στη δεξαμενή θα είναι προστατευμένο από τον παγετό.

ΠΡΟΣΟΧΗ! Η λειτουργία αυτή δεν θα προστατεύσει από πάγωμα το νερό στην υδραυλική εγκατάσταση στο δωμάτιο!

Οι τριφασικοί θερμαντήρες ενεργοποιούνται στην κατάσταση λειτουργίας γυρίζοντας το διακόπτη της εξωτερικής συσκευής σε θέση «Σε λειτουργία» /ON/, και ανέβει η λυχνία ελέγχου που βρίσκεται στο πλαστικό κάλυμμα της συσκευής, οι θερμαντήρες ενεργοποιούνται και ξεκινά η θέρμανση του νερού. Όταν η θερμοκρασία του νερού φτάσει την καθορισμένη από το θερμοστάτη αξία, η λυχνία ελέγχου σβήνει και ανάβει ξανά μετά τη ψύξη του νερού κάτω από μια ορισμένη τιμή. Η απενεργοποίηση του θερμαντήρα από κατάσταση λειτουργίας εκτελείται με εξωτερική συσκευή. Οι ενσωματωμένοι σε αυτές τις συσκευές θερμοστάτες δεν έχουν λειτουργία «Αντιψυκτική».
Ο τοποθετημένος στο εξωτερικό περίβλημα της συσκευής δείκτης θερμοκρασίας απεικονίζει τη διαδικασία θέρμανσης του νερού. Δεν είναι μέσο μέτρησης και δείχνει κατά προσέγγιση την παρουσία και τη σχετική ποσότητα του ζεστού νερού στη δεξαμενή νερού.
Η χρήση των ενσωματωμένων στο θερμαντήρα εναλλακτών θερμότητας (για τις συσκευές που διαθέτουν τέτοιους) για θέρμανση του νερού στην δεξαμενή νερού, πραγματοποιείται σύμφωνα με την παρεχόμενη οδηγία χρήσης από τα πρόσωπα που έκαναν το σχεδιασμό και την εγκατάσταση του συστήματος για τη θέρμανση του νερού από εναλλακτικές πηγές ηλεκτρικού ρεύματος. Είναι υποχρεωτική η συμμόρφωση με τους κανόνες που περιγράφονται στο εγχειρίδιο.
Η ενεργοποίηση, απενεργοποίηση, ρύθμιση και η χρήση των θερμαντήρων νερού με ηλεκτρονική μονάδα ελέγχου εκτελείται από τους κανονισμούς και τις απαιτήσεις, που καταγράφονται στο συμπληρωματικό φυλλάδιο που παρέχεται μαζί με τη συσκευή - οδηγίες σύνδεσης και χρήσης συσκευής με ηλεκτρονική μονάδα. Σε αυτές τις συσκευές η πρόσθετη οδηγία αποτελεί αναπόσπαστο μέρος αυτών των οδηγιών εγκατάστασης και χρήσης.

ΑΝΤΙΔΙΑΒΡΩΤΙΚΗ ΠΡΟΣΤΑΣΙΑ

Θερμαντήρας νερού με επισμαλτωμένη δεξαμενή νερού.

Σε κάθε θερμαντήρα νερού με επισμαλτωμένη δεξαμενή νερού τοποθετείται πρόσθετη αντιδιαβρωτική προστασία. Αποτελείται από προστάτες ανόδου (άνοδοι) που κατασκευάζονται από ειδικό κράμα και που λειτουργούν μόνο όταν η δεξαμενή νερού είναι γεμάτη νερό. Οι άνοδοι είναι ένα αναλώσιμο (ένα στοιχείο που υπόκειται σε κανονική φθορά κατά τη λειτουργία της συσκευής) και η μέση διάρκεια ζωής τους είναι 3 χρόνια. Μετά τη λήξη της αναφερόμενης περιόδου είναι απαραίτητο ένας τεχνικός από τα εξουσιοδοτημένα από τον κατασκευαστή ή τον πωλητή συνεργεία/εταιρείες συντήρησης να ελέγξει την κατάσταση της ανόδου. Εάν κριθεί αναγκαίο, η άνοδος πρέπει να αντικατασταθεί με μια νέα. Η τήρηση της προθεσμίας και η έγκαιρη αντικατάσταση της ανόδου αποτελεί σημαντική προϋπόθεση για τη συνέχιση της αποτελεσματικής προστασίας της δεξαμενής από διάβρωση. Η αξιολόγηση και η αντικατάσταση της ανόδου δεν καλύπτεται από τις υποχρεώσεις της εγγύησης του πωλητή και του κατασκευαστή.

Θερμαντήρας με δεξαμενή από υψηλά κεκραμένο χρωμίου-νικελίου χάλυβα.

Η αντιδιαβρωτική προστασία και η εξασφαλισμένη μεγάλη διάρκεια ζωής παρέχονται από το κατάλληλα επιλεγμένο χάλυβα, την κατάλληλη κατασκευή και την τεχνολογία της κατασκευής της δεξαμενής.

ΕΞΥΠΗΡΕΤΗΣΗ, ΠΡΟΛΗΨΗ, ΣΥΝΤΗΡΗΣΗ

Για την αξιόπιστη λειτουργία του θερμαντήρα στις περιοχές με ασβεστόνερο, συνιστάται η δεξαμενή να καθαρίζεται από το συσσωρευμένο ασβεστόλιθο. Αυτό πρέπει να γίνεται τουλάχιστον μια φορά κάθε δύο χρόνια και στις περιοχές με πολύ ασβεστούχο νερό και πιο συχνά. Οι αποθέσεις στην επισμαλτωμένη επίστρωση δεν πρέπει να αφαιρεθούν, αλλά μόνο να σκουπιστούν με ένα στεγνό βαμβακερό πανί, χωρίς τη χρήση σκληρών εργαλείων. Η τακτική αφαίρεση και καθαρισμός του ασβεστόλιθου είναι ιδιαίτερα σημαντικό για την αξιοπιστία της συσκευής. Είναι επιθυμητό κατά τη διάρκεια των ενεργειών αυτών να πραγματοποιηθεί και έλεγχος της ανόδου της επισμαλτωμένης δεξαμενής. Οι υπηρεσίες αυτές δεν περιλαμβάνονται στις υπηρεσίες εγγύησης και θα πρέπει να πραγματοποιηθούν μόνο από ειδικό τεχνικό.

ΠΡΟΣΟΧΗ! Για την παροχή ασφαλούς και απρόσκοπτης λειτουργίας του θερμαντήρα, η βαλβίδα ασφαλείας πρέπει να ελέγχεται περιοδικά αν έχει μειωθεί η διαπερατότητά της. Αυτό γίνεται με την περιστροφή του καλύμματός της (ανύψωση του μοχλού της) και περιμένετε 30-60 δευτερόλεπτα από το πλευρικό άνοιγμα της βαλβίδας να διαρρέει πυκνός και ισχυρός πίδακας νερού. Αυτό πραγματοποιείται υποχρεωτικά μετά τη σύνδεση του θερμαντήρα με την υδραυλική εγκατάσταση και την πλήρωση της δεξαμενής του με νερό, κατά τη διάρκεια της χρήσης του θερμαντήρα τουλάχιστον μια φορά κάθε 2 βδομάδες, και μετά από ενδεχόμενη διακοπή και η εκ νέου παροχή νερού. Εάν με γεμισμένη δεξαμενή από το άνοιγμα της βαλβίδας δεν διαρρεύσει νερό ή αν η ροή είναι αργή, έχουμε δυσλειτουργία και κατά πάσα πιθανότητα η βαλβίδα είναι φραγμένη από ακαθαρσίες στον αγωγό. Η χρήση θερμαντήρα με ελαττωματική βαλβίδα ασφαλείας απαγορεύεται αυστηρά. Αποσυνδέστε αμέσως τη συσκευή από την τροφοδοσία ρεύματος και επικοινωνήστε με την πλησιέστερη εξουσιοδοτημένη από τον κατασκευαστή εταιρεία-συνεργείο. Διαφορετικά θα προκαλέσετε βλάβη στη δεξαμενή νερού και είναι δυνατόν να προκληθούν ζημίες και σε άλλα αντικείμενα και στο χώρο στον οποίο βρίσκεται ο θερμαντήρας.

Σε περίπτωση αμφιβολίας ότι η θερμοκρασία στο δωμάτιο όπου είναι τοποθετημένος ο θερμαντήρας, μπορεί να μειωθεί κάτω του 0 °C, το νερό από τη δεξαμενή πρέπει ΥΠΟΧΡΕΩΤΙΚΑ να αποστραγγισθεί – βλέπε την παράγραφο «Σύνδεση του θερμαντήρα με την υδραυλική εγκατάσταση».

Το εξωτερικό περίβλημα και τα πλαστικά μέρη του θερμαντήρα νερού μπορούν να καθαριστούν μόνο με τη χρήση ελαφρώς βρεγμένου βαμβακερού υφάσματος, χωρίς τη χρήση επιθετικών και/ή διαβρωτικών ουσιών και παρασκευασμάτων. Πριν καθαρίσετε τη συσκευή ΥΠΟΧΡΕΩΤΙΚΑ πρέπει να αποσυνδέσετε τον θερμαντήρα από την ηλεκτρική τροφοδοσία χρησιμοποιώντας την πρόσθετη συσκευή αποσύνδεσης. ΑΠΑΓΟΡΕΥΕΤΑΙ ο καθαρισμός της συσκευής να πραγματοποιηθεί με τη χρήση γεννήτριας ατμού. Ο θερμαντήρας νερού μπορεί να ενεργοποιηθεί πάλι σε κατάσταση λειτουργίας μόνο μετά την πλήρη αφαίρεση της ενδεχομένης υγρασίας.

Οι κανόνες ελέγχου της ανοδικής προστασίας και της αντικατάστασης της ανόδου (βλέπε την προηγούμενη παράγραφο) και η αφαίρεση του συσσωρευμένου ασβεστόλιθου πρέπει να τηρηθούν τόσο κατά τη διάρκεια όσο και μετά τη λήξη της περιόδου εγγύησης της συσκευής.

Κατά τη χρήση και τη συντήρηση της συσκευής, κρατήστε την επιμεταλλωμένη πινακίδα με τα στοιχεία και τον εργοστασιακό (σειριακό) αριθμό της συσκευής. Σε περίπτωση που την αποκολλήσετε, φυλάξτε την μαζί με την κάρτα εγγύησης, επειδή μόνο με αυτά μπορεί να αναγνωριστεί ο θερμαντήρας.

ΔΥΣΛΕΙΤΟΥΡΓΙΕΣ

Εάν ο θερμαντήρας νερού δεν θερμαίνει το νερό, ελέγξτε αν η εξωτερική συσκευή αποσύνδεσης είναι σβησμένη, και στις μονοφασικές συσκευές αν το πλήκτρο του διακόπτη είναι σε θέση off/ απενεργοποίησης, και/ή το χειριστήριο του θερμοστάτη είναι σε θέση ελάχιστης ρύθμισης.

Εάν η παροχή ρεύματος είναι εντάξει, οι διακόπτες είναι ανοιγμένοι και το χειριστήριο του θερμοστάτη βρίσκεται στη μέγιστη θέση του, αλλά το νερό στη συσκευή δεν θερμαίνεται, χρησιμοποιώντας την εξωτερική συσκευή, σβήστε τον θερμαντήρα και επικοινωνήστε με την πλησιέστερη εξουσιοδοτημένη εταιρεία παροχής υπηρεσιών.

Σε περίπτωση που ούτε μια αναμεικτική μπαταρία, με εντελώς ανοικτές βρύσες για ζεστό νερό, δεν έχει διαρροή ή η ροή του νερού είναι χαμηλή, ελέγξτε αν εν μέρει ή πλήρως είναι κλειστή η βαλβίδα διακοπής πριν από τον θερμαντήρα, εάν διακόπηκε η κεντρική παροχή νερού, αν έχουν φράξει τα φίλτρα της εξόδου των μεικτών. Εάν όλα τα παραπάνω αναφερόμενα είναι εντάξει, με τη χρήση της εξωτερικής συσκευής, αποσυνδέστε το θερμαντήρα από το ρεύμα και επικοινωνήστε με την πλησιέστατη εξουσιοδοτημένη εταιρεία- συνεργείο.

Όταν ο θερμαντήρας νερού έχει ηλεκτρονική μονάδα διαχείρισης, στο τέλος της συμπληρωματικής εξειδικευμένης οδηγίας περιγράφονται τα πιθανά μηνύματα λάθους που εμφανίζονται στην οθόνη και τι πρέπει να κάνουμε για κάθε ξεχωριστή περίπτωση. Σε γενικές γραμμές, με τη χρήση της εξωτερικής συσκευής πρέπει να απενεργοποιήσετε το θερμαντήρα από το ρεύμα και να επικοινωνήσετε με την πλησιέστερη εξουσιοδοτημένη εταιρεία παροχής υπηρεσιών.

ΕΓΓΥΗΣΗ, ΔΙΑΡΚΕΙΑ ΕΓΓΥΗΣΗΣ, ΟΡΟΙ ΕΓΓΥΗΣΗΣ

Η εγγύηση, οι όροι εγγύησης, η διάρκεια εγγύησης, η ισχύς της εγγύησης της αγορασμένης συσκευής και οι υποχρεώσεις εξυπηρέτησης του πωλητή και του κατασκευαστή κατά τη διάρκεια της εγγύησης της συσκευής περιγράφονται στην κάρτα εγγύησης της συσκευής. Με την αγορά της συσκευής, αυτή η κάρτα θα πρέπει να συμπληρωθεί και να υπογραφεί από τον αγοραστή και τον πωλητή. Κρατήστε την κάρτα εγγύησης σε ένα ασφαλές μέρος.

Σε όλες τις περιπτώσεις εφαρμόζονται οι ισχύοντες νόμοι, κανονισμοί και τα άλλα νομοθετικά έγγραφα σχετικά με τα δικαιώματα και τις υποχρεώσεις του καταναλωτή, του πωλητή και του κατασκευαστή και τις σχέσεις τους που αφορούν το αγορασμένο θερμαντήρα, την εγκατάστασή του, τη χρήση, την εξυπηρέτηση και τη συντήρηση.

Η περίοδος εγγύησης καθορίζεται από τον πωλητή και ισχύει μόνο για την γεωγραφική επικράτεια της αντίστοιχης χώρας.

Η εγγύηση της συσκευής ισχύει μόνο εφόσον:

- Έχει εγκατασταθεί σύμφωνα με τις απαιτήσεις των οδηγιών εγκατάστασης και χρήσης.
- Χρησιμοποιείται μόνο για τον προορισμό του και σύμφωνα με τις οδηγίες εγκατάστασης και χρήσης.

Η εγγύηση εξασφαλίζει δωρεάν επισκευή όλων των κατασκευαστικών ελαττωμάτων που μπορεί να προκύψουν κατά τη διάρκεια της περιόδου εγγύησης. Η επισκευή γίνεται από τεχνικούς συνεργείου, που είναι εξουσιοδοτημένοι από τον πωλητή.

Η εγγύηση της συσκευής δεν ισχύει για ζημίες που προκαλούνται από:

- Ακατάλληλη μεταφορά
- Κακή αποθήκευση
- Ακατάλληλη χρήση
- Οι παράμετροι του νερού πέρα από τα επιτρεπτά όρια ποιότητας του πόσιμου νερού και συγκεκριμένα: η περιεκτικότητα χλωρίδων είναι πάνω από 250 mg/l. η ηλεκτρική αγωγιμότητά του είναι κάτω από 100 μS/cm και/ή pH είναι εκτός του εύρους 6,5-8 για τους θερμαντήρες με επισμαλτωμένη δεξαμενή. η ηλεκτρική αγωγιμότητα είναι πάνω από 200 μS/cm για τους θερμαντήρες με δεξαμενή από χάλυβα χρωμίου-νικελίου.
- Η τάση στο ηλεκτρικό δίκτυο διαφορετική από την ονομαστική τάση της συσκευής
- Ζημίες που προκληθήκαν από το πάγωμα του νερού
- Εξαιρετικούς κινδύνους, φυσικές καταστροφές, θεομηνίες και άλλα περιστατικά ανωτέρας βίας.
- Μη τήρηση των οδηγιών εγκατάστασης και χρήσης.
- Σε περιπτώσεις όταν έγινε προσπάθεια από μη εξουσιοδοτημένο πρόσωπο να επισκευάσει οποιοδήποτε ελάττωμα.

Στις παραπάνω περιπτώσεις το ελάττωμα αφαιρείται έναντι αμοιβής.

Η εγγύηση της συσκευής δεν ισχύει για τα μέρη ή τα εξαρτήματα της συσκευής τα οποία υπόκεινται σε φυσιολογική φθορά κατά τη διάρκεια της χρήσης τους, για μέρη που αφαιρούνται κατά τη διάρκεια της κανονικής χρήσης, για φωτισμό και λάμπες σήματος και άλλα παρόμοια, για αλλαγή του χρώματος εξωτερικών επιφανειών, για αλλαγή του σχήματος, των διαστάσεων και τη θέση των μερών και των εξαρτημάτων που εκτίθενται σε συνθήκες που δεν αντιστοιχούν στους όρους κανονικής του χρήσης.

Διαφυγόντα κέρδη, υλικές και άυλες ζημίες που προκλήθηκαν από την προσωρινή αδυναμία χρήσης της συσκευής κατά τη διάρκεια της πρόληψης και επισκευής δεν καλύπτονται από την εγγύηση της συσκευής.

Η ΤΗΡΗΣΗ ΤΩΝ ΑΠΑΙΤΗΣΕΩΝ ΤΩΝ ΟΔΗΓΙΩΝ ΑΥΤΩΝ ΕΙΝΑΙ ΠΡΟΥΠΟΘΕΣΗ ΓΙΑ ΤΗΝ ΑΣΦΑΛΗ ΛΕΙΤΟΥΡΓΙΑ ΤΟΥ ΠΡΟΙΟΝΤΟΣ ΠΟΥ ΕΧΕΤΕ ΑΓΟΡΑΣΕΙ ΚΑΙ ΕΙΝΑΙ ΕΝΑΣ ΑΠΟ ΤΟΥΣ ΟΡΟΥΣ ΕΓΓΥΗΣΗΣ.

ΑΠΑΓΟΡΕΥΟΝΤΑΙ ΟΠΟΙΕΣΔΗΠΟΤΕ ΑΛΛΑΓΕΣ ΚΑΙ ΑΝΑΚΑΤΑΣΚΕΥΕΣ ΑΠΟ ΤΟΝ ΧΡΗΣΤΗ Η ΑΠΟ ΕΞΟΥΣΙΟΔΟΤΗΜΕΝΑ ΑΠΟ ΤΟΝ ΙΔΙΟ ΠΡΟΣΩΠΑ ΣΤΗΝ ΔΟΜΗ ΤΟΥ ΠΡΟΙΟΝΤΟΣ. ΣΕ ΠΕΡΙΠΤΩΣΗ ΔΙΑΠΙΣΤΩΣΗΣ ΤΕΤΟΙΩΝ ΕΝΕΡΓΕΙΩΝ Η ΑΠΟΠΕΙΡΑ ΤΕΤΟΙΩΝ, ΟΙ ΥΠΟΧΡΕΩΣΕΙΣ ΕΓΓΥΗΣΗΣ ΑΥΤΟΜΑΤΑ ΑΝΑΚΑΛΟΥΝΤΑΙ ΑΠΟ ΤΟΝ ΠΩΛΗΤΗ Η ΤΟΝ ΚΑΤΑΣΚΕΥΑΣΤΗ.

ΕΑΝ ΕΙΝΑΙ ΑΠΑΡΑΙΤΗΤΟ ΕΠΙΚΟΙΝΩΝΗΣΤΕ ΜΕ ΜΙΑ ΑΠΟ ΤΙΣ ΕΞΟΥΣΙΟΔΟΤΗΜΕΝΕΣ ΑΠΟ ΤΟΝ ΠΩΛΗΤΗ Η ΤΟΝ ΚΑΤΑΣΚΕΥΑΣΤΗ ΕΤΑΙΡΕΙΕΣ -ΣΥΝΕΡΓΕΙΑ, ΠΟΥ ΑΝΑΦΕΡΟΝΤΑΙ ΣΤΟΝ ΣΥΝΗΜΜΕΝΟ ΠΙΝΑΚΑ.

Ο ΚΑΤΑΣΚΕΥΑΣΤΗΣ ΔΙΑΤΗΡΕΙ ΤΟ ΔΙΚΑΙΩΜΑ ΚΑΤΑΣΚΕΥΑΣΤΙΚΩΝ ΑΛΛΑΓΩΝ ΧΩΡΙΣ ΠΡΟΕΙΔΟΠΟΙΗΣΗ, ΠΟΥ ΔΕΝ ΕΠΗΡΕΑΖΟΥΝ ΤΗΝ ΑΣΦΑΛΕΙΑ ΤΟΥ ΠΡΟΙΟΝΤΟΣ.

ΣΕ ΠΕΡΊΠΤΩΣΗ ΑΝΆΓΚΗΣ ΚΑΙ ΑΝ ΠΡΟΚΎΨΟΥΝ ΚΑΤΑΣΤΆΣΕΙΣ ΔΙΑΦΟΡΆΣ ΣΧΕΤΙΚΆ ΜΕ ΤΗ ΜΕΤΆΦΡΑΣΗ ΚΑΙ ΤΙΣ ΈΝΝΟΙΕΣ ΣΕ ΑΥΤΉ ΤΗΝ ΈΚΔΟΣΗ ΤΩΝ ΟΔΗΓΙΏΝ ΕΓΚΑΤΆΣΤΑΣΗΣ ΚΑΙ ΧΡΉΣΗΣ, ΩΣ ΠΡΩΤΌΤΥΠΟ ΚΑΙ ΜΕ ΠΡΟΤΕΡΑΙΌΤΗΤΑ ΧΡΗΣΙΜΟΠΟΙΕΊΤΑΙ Η ΑΓΓΛΙΚΉ ΈΚΔΟΣΗ.

TECHNISCHE BESCHRIJVING
HANDLEIDING VOOR INSTALLATIE, GEBRUIK EN ONDERHOUD
GARANTIE EN GARANTIEVOORWAARDEN

WAARSCHUWING! Lees deze handleiding zorgvuldig door vooraleer u dit toestel in gebruik neemt!

VEILIGHEID, ALGEMENE EISEN

Vóór de installatie en inbedrijfstelling van de boiler is het absoluut vereist dat u de volle tekst van deze handleiding doorleest. Dit boekje is bestemd voor u, om u vertrouwd te maken met de boiler, de regels voor het goede en veilige gebruik, de minimum nodige onderhouds- en servicewerkzaamheden. Daarnaast moet u dit boekje ter beschikking stellen aan de gekwalificeerde technici die het toestel zullen installeren en eventueel repareren bij storing. De installatie en de controle op de functionering van het toestel is geen garantieverplichting van de verkoper en/of fabrikant.
Bewaar deze handleiding op een geschikte plaats zodat u haar in de toekomst snel kunt raadplegen. Voor een veilig gebruik van de boiler is het belangrijk de regels die hier in beschreven staan na te leven en dit is tevens één van de garantievoorwaarden.

LET OP! De installatie van de boiler en zijn aansluiting op de waterinstallatie dient slechts uitgevoerd te worden door gekwalificeerde technici in overeenstemming met de aanwijzingen in deze handleiding en de geldende lokale voorschriften. De montage van de zekeringen en andere componenten, meegeleverd of aanbevolen door de fabrikant, zijn VERPLICHT!

LET OP! De aansluiting van de boiler op de elektrische installatie dient uitgevoerd te worden slechts door gekwalificeerde technici in overeenstemming met de aanwijzingen van deze handleiding en de nationale regelgeving. Het toestel moet goed worden aangesloten zowel tot de stroomvoerende geleiders als ook tot het beschermende circuit! Sluit het toestel niet aan op de elektrische voeding voordat het waterreservoir is gevuld met water! Bij niet-naleving van deze vereisten is het toestel gevaarlijk en is het gebruik verboden!

LET OP! De aansluiting van de boiler met ingebouwde warmtewisselaars op de verwarmingsinstallatie (fotovoltaïsch systeem en/of andere verwarmingssystemen met water of wateroplossing als warmte-uitwisselmedium) dient slechts te worden uitgevoerd door gekwalificeerde technici in overeenstemming met het door hen opgestelde ontwerp. Het gebruik van zo'n boiler bij de verwarming van het water in het waterreservoir door de alternatieve elektrische warmtedrager, als ook de naleving van de veiligheidsmaatregelen, geschiedt in overeenstemming met regels en eisen, beschreven in de aanvullende gebruiks-, service- en onderhoudsaanwijzing. Deze aanvullende gebruiksaanwijzing wordt verzorgd door het bedrijf dat de boiler heeft aangesloten op de alternatieve warmtebronnen.

WAARSCHUWING! Bij het gebruik van het toestel bestaat wel gevaar voor verbranding door heet water!

WAARSCHUWING! Raak het toestel en zijn bedieningspaneel niet aan met natte handen of als u op blote voeten bent of als u op een natte plek staat!

WAARSCHUWING! Dit toestel mag slechts gebruikt worden door kinderen boven de 8 jaar en personen met lichamelijke, zintuiglijke of geestelijke beperkingen of met weinig ervaring en kennis, mits ze worden begeleid of geïnstrueerd over het veilige gebruik van het toestel en mits ze de risico's van het gebruik begrijpen. De kinderen mogen niet met het toestel spelen. Het is verboden dat de kinderen het toestel reinigen of onderhouden.

MILIEUBESCHERMING

Dit toestel is gekenmerkt in overeenstemming met Richtlijn 2012/19/EU betreffende afgedankte elektrische en elektronische apparatuur (WEEE). Na uitputting van de levensduur van het toestel dient u ervoor zorgen dat dit toestel volgens de voorschriften wordt afgevoerd, zodat alle mogelijke negatieve gevolgen voor het milieu en de volksgezondheid worden voorkomen.

Het symbool op het toestel of op de bijbehorende documentatie van het toestel geeft aan dat dit toestel niet mag worden beschouwd als huishoudelijk afval. Het toestel moet worden afgevoerd naar een verzamelpunt voor recycling van afgedankte elektrische en elektronische apparatuur. Bij het afvoeren dient u de lokale voorschriften betreffende het afvoeren van afval na te leven. Neemt u voor meer informatie over de behandeling, verwerking en recycling van dit toestel contact op met de gemeentelijke afvalverwerkingsdienst of met de winkel waar u het toestel hebt gekocht.

TECHNISCHE BESCHRIJVING

De boilers zijn geschikt voor montage op de vloer en kunnen genoeg warm water voorzien voor grotere gezinswoningen.
Het te verwarmen water moet voldoen aan de voorschriften voor huishoudelijk water, in het bijzonder: het gehalte aan chloriden moet minder dan 250 mg/l zijn; het elektrische geleidingsvermogen moet boven 100 µS/cm en de pH in de grenzen van 6,5-8 voor de boilers met een geëmailleerd waterreservoir; het elektrische geleidingsvermogen moet onder 200 µS/cm zijn voor de boilers met een waterreservoir van chroom-nikkel-staal. De waterdruk in de waterleiding moet boven 0,1 MPa en niet minder dan 0,5 MPa zijn. In geval dat de druk in de waterleiding hoger dan 0,5 MPa is, zie de aanbevelingen in het hoofdstuk betreffende de aansluiting op de waterinstallatie. Er zijn speciale modificaties van de boilers (voor regio's waar de nationale regelgeving dit vereist) in productie die geschikt zijn voor druk in de waterleiding tot 1 MPa.
De waterreservoirs van de toestellen zijn beschermd tegen corrosie door een hoogwaardige emaillen laag of zijn gemaakt van hoogwaardig chroom-nikkel (corrosiebestendig) staal. In het geëmailleerde waterreservoir zijn tevens anodes van een speciale legering ingebouwd die het waterreservoir beschermen.
De thermische isolatie en buitenschil van de toestellen zijn van gegoten polyurethaanschuim en een polyesterbehuizing.
Het schematische beeld van de basismodellen en modificaties is weergegeven in afb. 1 en 2, en de technische gegevens in tabel 1. Alle afbeeldingen en tabellen staan aan het einde van deze handleiding.
De modellen van de boilers en hun modificaties worden aangeduid met letters en cijfers:
De eerste twee letters en de volgende vier cijfers duiden het basismodel van het toestel.

- „F" – het toestel is geschikt voor montage op de vloer.
- „V" – montagepositie van het toestel - verticaal.
- xxx – de eerste drie cijfers achter de letter „V", code van inhoudsvermogen van de boiler.
- yy – de volgende twee cijfers, code van de diameter van het toestel.
- „I" – het waterreservoir van het toestel is gemaakt van chroom-nikkel gelegeerd staal.
- „S", „S2", „S21" – in het waterreservoir zijn een of twee warmtewisselaars ingebouwd om het water te verwarmen van een alternatieve warmtebron (lokale waterverwarming, zonnecollector of dergelijke), afb. 1 voor de „S" en „S2", afb. 2 voor „S21".
- „E" – de boiler is voorzien van een elektronisch bedieningspaneel of in geval van een toestel met warmtewisselaars – elektronische bediening van het verwarmingselement en van de controle-inrichtingen van de waterloop van de warmtedrager. Deze toestellen zijn vergezeld van aanvullende handleiding voor het gebruik van het elektronische bedieningspaneel.

Het elektrische vermogen van de groepen tot 200 l. en tot 3 kW, die van 300-500 – tot 9 kW en tot 12 kW voor de rest. Er worden boilers met warmtewisselaars geproduceerd die geen elektrisch verwarmingselement hebben.
Het exacte en volle modelnummer, de aangegeven operationele parameters en het serienummer van de gekochte boiler zijn vermeld op het aangebrachte plaatje op de corpus.
Om het vervoer te vergemakkelijken, zijn de boilers bevestigd op individuele transportpalleten.

MONTAGE VAN DE BOILER OP DE VLOER

De boiler mag alleen in een kamer met standaardbrandtest en een temperatuur die altijd boven de 0 °C ligt worden geïnstalleerd. Het is noodzakelijk een sifon aan te brengen die aangesloten is op de riolering, omdat bij normaal gebruik van de boiler wel druipwater van de veiligheidsklep kan weg druppelen. De sifon zal onderhoudswerkzaamheden de boiler vergemakkelijken, met name wanneer het nodig is dat het waterreservoir leeg wordt gemaakt.

Voor het bevestigen van de boiler moet men rekening houden met de afmetingen van het toestel, de positie van zijn pijpen, de mate van bescherming tegen binnenlekken van water. Deze informatie staat vermeld op het plaatje met het fabrieksnummer. Het toestel moet worden geïnstalleerd op een plaats waar het beschermd zal zijn van contact met water (niet gespoten of besproeid zal worden). De plaats waar de boiler zal worden bevestigd, moet worden geëgaliseerd. Het is absoluut verplicht dat men wel genoeg afstanden tussen het toestel en de omringende wanden en het plafond van de ruimte laat, maar niet minder dan 100 mm.Vóór de montage van het toestel, indien het in een transportpalet werd geleverd, is het noodzakelijk om elke verpakking of de transportpalet te verwijderen. De boilers van de groepen tot 500 zijn voorzien van 3 steunen. Indien de steunen nog tijdens de producties niet worden geplaatst, moet men ze zelf vastdraaien in de openingen waarin de transportpalet werd bevestigd. De grootte van het geschroefde gedeelte maakt bijkomende nivellering van het toestel mogelijk. De grotere boilers worden bevestigd op de vloer van de kamer door dezelfde gaten die zijn bevestigd aan de transportpalet.

WAARSCHUWING! Het niet naleven van de vereisten voor montage kan schade aan het warmwatertoestel, andere toestellen of de kamer veroorzaken en kan leiden tot corrosie van de behuizing of nog ernstigere schaden. In deze gevallen zijn de hieruit voortvloeiende schaden niet gedekt door de garantie van de verkoper of de fabrikant en de kosten zijn voor rekening van de gebruiker, die de vereisten van deze aanwijzing niet heeft nageleefd.

Het verwijderen van de transportpalet en de montage van de boiler aan de vloer moet slechts door bevoegde specialisten worden uitgevoerd die verplicht zijn alle nodige voorzorgsmaatregelen te nemen om ongevallen te voorkomen.

AANSLUITEN VAN DE BOILER OP HET WATERVOORZIENINGSSYSTEEM

Het aansluiten van de boiler op het watervoorzieningssysteem mag worden uitgevoerd slechts door een gespecialiseerd servicebedrijf.

Het watervoorzieningssysteem, waarop de boiler als ook de overige elementen zal worden aangesloten, moet langdurig een temperatuur van het water boven 80 °C aan kunnen en kortstondig ook boven 100 °C en geschikt zijn voor een druk die ten minste tweemaal hoger is dan de werkdruk van het toestel.

Indien de waterleidingen van koper zijn of een ander metaal dan de boiler, als ook bij gebruik van messing koppelingselementen, is het aanbevolen dat men niet-metalen koppelingen (diëlektrische fittingen) aan de inlaat en uitlaat gebruikt.

De boilers van de groepen tot 500 zijn voorzien van een gecombineerde klep - beschermingsklep en een terugslagklep, gelegen in een corpus. De gecombineerde klep wordt verplicht gemonteerd op de inlaatpijp van de boiler in overeenstemming met de richting van de pijl die de richting de stromende water aanduidt.De boilers van de groepen van 750 l. en hoger zijn voorzien van afzonderlijke beschermingsklep en terugslagklep.

Het schema voor het aansluiten van de boiler op het watervoorzieningssysteem is weergegeven op afb. 3. Daarbij werkt de boiler onder de druk van de waterleiding en de veiligheidsklep. Indien de druk van de leiding groter is dan 0,5 MPa, is de montage van een ontlastklep vereist. De pijp uitlaten van de boiler zijn aangeduid met een etiket.

Als de boiler een deel uitmaakt van de installatie voor het voorzien van warm water, werkt hij meestal onder een lagere druk dan de waterleidingdruk en bij zijn aansluiting worden aanvullende units gemonteerd. Het wordt aanbevolen dat de aansluiting volgens afb. 4 wordt uitgevoerd. Een gespecialiseerd montagebedrijf zal de noodzakelijke elementen bepalen en voorzien. Dit is niet de verplichting van de fabrikant en / of de verkoper en is niet onderworpen aan de garantie.

WAARSCHUWING! De montage van afsluitinrichtingen of terugslagelementen tussen de gecombineerde klep of veiligheidsklep en de boiler is absoluut VERBODEN! De verstopping van de zijpoort van de gecombineerde klep of veiligheidsklep en/of de blokkering van zijn hendel is absoluut VERBODEN!

Het is aanbevolen dat men een systeem voor het afvoeren van eventueel druipwater van de zijopening van de gecombineerde klep/ veiligheidsklep voorziet. De waterafvoerleiding moet een constante neerwaartse helling hebben, in een tegen vorst beschermde omgeving worden geplaatst, en de uiteinden moeten open blijven naar de buitenlucht.

LET OP! Voor toestellen met warmtewisselaars. Alle aanvullende pijp uitlaten (exclusief de pijpen van de serpentines), die niet aan het watervoorzieningssysteem worden aangesloten, alsmede de openingen voor de aanvullende thermostaten en/of thermomanometer, dienen te worden gesloten door middel van de meegeleverde of vervangende doppen. De koppelingen dienen volkomen gesloten zijn voor een waterdruk onder de 1,6 MPa en temperatuur boven 100 °C.

Het waterreservoir wordt gevuld met water als volgt:

- Open volledig de warmwaterkraan van de verst gelegen mengkraan.
- Open de afsluiter van koud water voor de boiler.
- Wacht totdat de lucht uit de installatie komt en totdat een flinke, krachtige waterstraal uit de kraan na een halve/hele minuut stroomt.
- Sluit de kraan.
- Draai de hendel van de gecombineerde klep of het deksel van veiligheidsklep en wacht 30-60 seconden totdat flinke, krachtige waterstraal uit de zijopening van de klep stroomt.

WAARSCHUWING! Indien er geen water uit de opening van de klep komt of de waterstraal zwak is (bij een normale druk van de waterleiding), duidt dit op een storing en betekent, dat er verontreinigingen uit de waterleiding zijn gekomen of deze zijn veroorzaakt door de leidingskoppelingen, die de ontlastklep van de gecombineerde klep hebben verstopt.

Voordat u deze storing heeft verholpen, is het absoluut VERBODEN het apparaat aan te sluiten op het elektriciteitsnet!

WAARSCHUWING! Het niet naleven van de vereisten voor aansluiting op het watervoorzieningssysteem kan ervoor zorgen dat het waterreservoir niet gevuld wordt en kan een defect aan het verwarmingstoestel veroorzaken, en als de gecombineerde klep foutief of helemaal niet gemonteerd is, kan dit leiden tot onherstelbare schade aan het waterreservoir, of andere materiële en immateriële schade veroorzaken. De gevolgen hiervan worden niet gedekt door de garantie van de fabrikant of de verkoper en de kosten zijn voor rekening van de gebruiker, die de vereisten van deze handleiding niet heeft nageleefd.

WAARSCHUWING! De gecombineerde klep is een zekering die de veiligheid van de boiler waarborgt. Het gebruik van een boiler met een defecte, verwijderde of niet-gemonteerde gecombineerde klep is ten strengste VERBODEN!

Het waterreservoir van het toestel wordt leeg gemaakt indien nodig, als volgt:

- Schakel de boiler uit van de stroomvoeding door middel van een buiteninrichting/ (aan/uit) schakelaar en voor meer zekerheid worden de elektrische zekeringen van de boiler uitgeschakeld.
- Stop de toegang van koud water naar het toestel – sluit de afsluiter.
- Open de kraan voor warm water of koppel de warmwaterpijp (uitlaatpijp) van de boiler los.
- Open de kraan om het water af te tappen of til de hendel van de gecombineerde klep omhoog en wacht totdat er geen water meer uit de opening van de klep komt.

Deze handelingen zorgen er niet voor dat het waterreservoir volledig leeg stroomt. Dit kan namelijk slechts door een specialist worden gedaan, omdat hiervoor het losmaken van het elektrische circuit van het toestel en het verwijderen van de flens van de boiler nodig is.

WAARSCHUWING! Bij het aftappen van water uit het waterreservoir moet u de nodige maatregelen nemen om eventuele schade door gelekte water te voorkomen.

WAARSCHUWING! Het inschakelen van de elektrische voeding van de boiler is ten strengste VERBODEN terwijl het waterreservoir deels of volledig leeg is! Alvorens het toestel opnieuw in te schakelen, dient u het waterreservoir met water te vullen.

WAARSCHUWING! Wanneer het waterreservoir volledig of deels leeg is, is de circulatie van koelmiddel door de warmtewisselaar van de boiler VERBODEN.

AANSLUITEN VAN DE BOILER MET EEN WARMTEWISSELAAR OP DE BIJVERWAMINGSINRICHTING

De uitlaten van de warmtewisselaars zijn aangeduid op het desbetreffende etiket. Ze worden aangesloten op de alternatieve bijverwarmingsbron in overeenstemming door de personen die het ontwerp voor verwarming van het water in de boiler van de alternatieve bijverwarmingsbron hebben opgemaakt. Om de efficiëntie van de warmtewisselaar te verhogen, wordt aangeraden de warmtedrager aan te drijven met een circulatiepomp. Als koelvloeistof kan water worden gebruikt met een afwijkend samenstelling en prestatiewaarden, maar binnen de toegestane grenzen die zijn bepaald in de lokale regelgeving met betrekking tot water of een speciaal voor dit doel wateroplossing die niet agressief is tegen het materiaal van de warmtewisselaar. De temperatuur van de warmtedrager mag niet hoger zijn dan 85 °C en in zijn circuit moet een besturingseenheid worden gemonteerd met een dergelijke temperatuurinstelling dat die de activering van de thermoschakelaar van het elektrische verwarmingstoestel niet toelaat tijdens de normale werking. De druk van de warmtedrager in de warmtewisselaars mag niet hoger oplopen dan de aangeraden bedrijfsdruk van de warmtewisselaar.

WAARSCHUWING! Het is verboden om afsluiters tegelijkertijd aan de beide uitlaten (aan de invoer- en uitvoeruitlaat) van de boiler aan te brengen. Wanneer de warmtewisselaar van de boiler tijdelijk niet zal worden gebruikt en deze niet aangesloten is op de alternatieve warmtebron, dient deze met een oplossing van propyleenglycol, geschikt voorverwarmingssystemen, gevuld te worden.

Wanneer het waterreservoir volledig of deels leeg is, is de circulatie van warmtedrager door de warmtewisselaar van de boiler VERBODEN.
Het aansluiten van de boiler met de warmtewisselaar op de aanvullende warmtebron dient te worden uitgevoerd slechts door gekwalificeerde technici, gespecialiseerd op dit vakgebied en in overeenstemming met het door hen opgemaakte ontwerp.

AANSLUITEN VAN DE BOILER OP DE ELEKTRISCHE INSTALLATIE

WAARSCHUWING! Sluit de boiler niet aan op de elektrische installatie voordat u zeker bent dat het waterreservoir vol met water is! Controleer!

De boiler is een toestel met een bescherming tegen elektrische schokken „Klas I".
De eenfasige boilers worden aangesloten op een eenfasige 230 V~ driedraads elektrische installatie volgens het elektrische schema van afb. 5.
De driefasige boilers worden aangesloten op een driefasige 400V 3N~ vijfdraads elektrische installatie volgens het elektrische schema van afb. 6. (schema „ster", „Y")
Alle uiteinden van de geleiders/kabels van het elektrische circuit van het toestel moeten correct worden aangesloten op het elektrische hoofdschakelbord, op de aanvullende inrichting en op het koppelpunt van de boiler met de elektrische installatie. De beschermende geleider van de installatie moet nergens worden onderbroken op zijn weg van het toestel naar het hoofdschakelbord. De dwarsdoorsnede van elk van de geleiders van de voedingskabel (fase, nul en aarde) moet ten minste 2,5 mm2 bij elektrisch vermogen tot 9 kW en 4-6 mm2 bij elektrisch vermogen 12 kW. De beschermende geleider wordt VERPLICHT aangesloten aan de klem of stud gemarkeerd met tekens dat ze geaard is. In elk circuit, op elke fase moet een zekering 16A gemonteerd worden bij elektrisch vermogen 9 kW en een zekerheid 25A bij elektrisch vermogen 12 kW. De elektrische installatie waarop de boiler worden geïnstalleerd, moet zijn gebouwd in overeenstemming met de geldende regelgeving.
De boilers zonder elektrische deel moeten absoluut verplicht geaard zijn, omdat men aanvullende elektrische inrichtingen kan monteren die de stroom van warmtemiddel door hun serpentines controleren.
Om de voedingskabel op de elektrische ingangsklemmen van de boiler te monteren moet men het deksel van kunststof verwijderen. Na het aansluiten van de boiler moet het deksel terug op zijn plaats worden gelegen. Met betrekking tot de elektrische aansluiting moet men bijzondere aandacht besteden aan de geleiders van de interne elektrische en beschermingskoppelingen van de boiler die niet losgekoppeld moeten worden en de capillaire pijpen van de thermostaten en thermoschakelaren moeten beschermd worden tegen buigen of breken.

WAARSCHUWING! Het is VERPLICHT in het elektrische circuit naar de boiler een inrichting te installeren die bij overspanningscategorie III een volledige ontkoppeling van alle polen biedt. De geleiders van het circuit tussen de inrichting en de elektrische ingangsklemmen van de boiler mogen niet worden onderbroken door een andere zekering.

WAARSCHUWING! Het niet naleven van de vereisten voor het aansluiten op de elektrische installatie zal de veiligheid van het toestel verminderen en het gebruik van het toestel zal in dat geval verboden zijn. Schade die voortkomt uit het niet naleven van de vereisten voor het elektrisch aansluiten van het toestel, worden niet gedekt door de garantie van de fabrikant en de verkoper, en zijn voor rekening van de gebruiker.

Het aansluiten van de boiler op de elektrische installatie en de controle op de juiste werking van het toestel mag slechts worden uitgevoerd door specialisten.

GEBRUIK VAN DE BOILER

De juist gemonteerde en aangesloten op de water- en elektriciteitsinstallatie boiler moet in bedrijf worden gesteld pas na men zijn goede werking heeft getest. De installatie en de controle op de functionering van het toestel is geen garantieverplichting van de verkoper en/of fabrikant.
Sluit de boiler niet aan op de elektrische installatie voordat u zeker bent dat het waterreservoir vol met water is! CONTROLEER!

WAARSCHUWING! Schakel het toestel niet aan wanneer u vermoedt dat het water in het waterreservoir bevroren is! Dit zal ernstige schade aan uw toestel tot gevolg hebben.

De eenfasige boilers worden ingeschakeld in werkmodus door het drukken van de opgelichte deel van de knop gemarkeerd met „I". Door middel van de draaiknop wordt de gewenste temperatuur van het water ingesteld. Het branden van de schakelaar toont de aan-stand: de boiler functioneert en het water wordt verwarmd, en het uitgaan van het licht van de schakelaar –het water heeft de ingestelde temperatuur bereikt en de verwarmingsunit is uitgeschakeld. Het uitschakelen van de werkmodus geschiedt door het indrukken van het andere einde van de knop, gemarkeerd met „0".
Op de schaalverdeling rondom de thermostaat draaiknop is een ECO stand. Wanneer de wijzer van de knop ter hoogte

van de markering eco bevindt, wordt het water naar een optimale temperatuur verwarmd voor gereduceerd warmteverlies met een lager energieverbruik. Dit met inachtname van voldoende verwarming van het water voor normaal huishoudelijk gebruik. Indien een groter volume van verhit water nodig is, is het aangeraden om de thermostaat knop in de klokrichting maximum te draaien zodat de temperatuur in het apparaat verder oploopt. Aangeraden wordt om de thermostaat knop in het ECO gebied te houden indien de boiler voor langere periodes aan staat zonder direct gebruik van het warme water.
De ingebouwde thermostaat heeft de functie "Antivries". Wanneer de thermostaatknop volledig naar links is gedraaid, naar het begin van de schaal, zal de verwarmingsunit van het toestel aan springen bij een omgevingstemperatuur van rond 8-10 °C en uitschakelen bij een omgevingstemperatuur van rond 12-15 °C. Hierdoor wordt het water in het waterreservoir beschermd tegen bevriezing bij daling van de omgevingstemperatuur.

LET OP! Deze functie zal het water in het watervoorzieningssysteem van de kamer niet beschermen tegen bevriezing!

De driefasige boilers worden ingeschakeld in werkmodus door de schakelaar van de buiteninrichting in de stand „Aan" waarbij het controlelampje op het deksel van kunststof oplicht en zo begint het verwarmen van het water. Na het bereiken van de in de thermostaat ingestelde waarde van de watertemperatuur, gaat het controlelampje uit en licht het opnieuw op, als het water onder een bepaalde waarde wordt afgekoeld. Het uitschakelen van de boiler van werkmodus wordt uitgevoerd door een buiteninrichting. De ingebouwde thermostaten in deze toestellen hebben de functie "Antivries" niet.
De temperatuurindicator, gemonteerd aan de buitenschil van het toestel, geeft het proces van verwarming van het water weer. Dit is geen meetinstrument, maar illustreert alleen bij benadering de hoeveelheid warm water in het waterreservoir.
Het gebruik van de in de boiler ingebouwde warmtewisselaars (voor de toestellen die daarvan zijn voorzien) voor verwarming van het water in het waterreservoir, is er een speciale gebruiksaanwijzing, geleverd voor gebruik door de specialisten, die het systeem van waterverwarming op alternatieve energiebronnen hebben ontworpen en geïnstalleerd. De naleving van de aangewezen regels is verplicht.
Het aan-/uitzetten, instellen en gebruiken van de boilers met een elektronische bedieningsunit geschiedt volgens de voorschriften en vereisten, beschreven in het meegeleverde aanvullende boekje - handleiding voor aansluiting en gebruik van een toestel met elektronische bedieningsunit. Wanneer het om zulke toestellen gaat, is de aanvullende handleiding een integraal onderdeel van deze handleiding voor installatie en gebruik

CORROSIEBESCHERMING

Boiler met geëmailleerd waterreservoir

Elke boiler met geëmailleerd waterreservoir is voorzien van extra bescherming tegen corrosie. Deze bescherming bestaat uit anodes, vervaardigd uit een speciale legering die alleen werkt wanneer het waterreservoir is gevuld met water. De anodes zijn een verbruiksartikel (met een normale slijtage van het element tijdens het gebruik van het toestel) met een gemiddelde levensduur van 3 jaar. Na het verstrijken van de genoemde periode is het noodzakelijk dat een specialist van de door de fabrikant of de verkoper aangewezen servicecentra, de conditie van de anode komt controleren. Indien nodig moet de anode worden vervangen door een nieuwe. Het in acht nemen van de genoemde termijn en de tijdige vervanging van de anode is essentieel voor het voortbestaan van een effectieve bescherming van het reservoir tegen corrosie. De beoordeling en vervanging van de anode wordt niet gedekt door de garantie van de verkoper en fabrikant.

Boiler met een vat van hoogwaardig chroom-nikkel staal

De bescherming tegen corrosie en een lange levensduur worden verzorgd dooreen goed gekozen stalen constructie, en de juiste constructie en technologie bij de vervaardiging van het waterreservoir.

SERVICE, PERIODIEKE CONTROLE, ONDERHOUD

Voor een betrouwbare werking van het toestel in gebieden met kalkwater wordt aanbevolen het waterreservoir te ontkalken. Dit moet ten minste elke 2 jaar gebeuren, maar nog vaker in gebieden met kalkrijk water. De afscheidingen op de emaillen laag mogen niet worden verwijderd, behalve met een droge katoenen doek, zonder gebruik te maken van harde middelen. Het regelmatig verwijderen en vooral reinigen van de kalksteen is belangrijk voor de betrouwbaarheid van het toestel. Het is wenselijk dat tijdens deze activiteit ook een inspectie van de anode van het geëmailleerde waterreservoir wordt uitgevoerd. Deze diensten vallen niet onder de garantie en mogen alleen worden uitgevoerd door een specialist.

WAARSCHUWING! Om een veilige en probleemloze werking van het toestel te garanderen, moet de gecombineerde klep worden gecontroleerd, om na te gaan of deze niet teveel water doorlaat. Dit wordt gedaan door het deksel te draaien (door de hendel op te tillen) en 30-60 seconden te wachten, totdat er een dikke en sterke waterstraal uit de zijopening van de klep stroomt. Dit is verplicht na de aansluiting van de boiler op de waterinstallatie en het vullen van het waterreservoir met water, en bij gebruik van de boiler, ten minste eenmaal per 2 weken, ook na eventueel stoppen van de watervoorziening. Indien er bij een vol waterreservoir geen water uit de opening van de

klep stroomt of de waterstraal te dun is. is de klep waarschijnlijk verstopt door verontreinigingen van de waterleiding. Het gebruik van een boiler met een defecte gecombineerde klep is absoluut verboden. Trek onmiddellijk de stekker van het toestel uit het stopcontact en neem contact op met het dichtstbijzijnde erkende door fabrikant aangewezen servicebedrijf. Anders zal er een beschadiging aan het waterreservoir ontstaan en is het mogelijk dat er ook schade aan andere voorwerpen en aan de kamer zelf wordt veroorzaakt.

In geval van twijfel, dat de temperatuur in de ruimte waarin de boiler is geïnstalleerd, onder 0 ° C kan worden, moet men VERPLICHT het water uit het waterreservoir aftappen - zie "Aansluiten van de boiler op het watervoorzieningssysteem".

De buitenbehuizing en de kunststof onderdelen van de boiler mogen slechts worden gereinigd met een licht vochtige, zachte, katoenen doek zonder invasieve en/of schurende stoffen en middelen. Vóór de reiniging van het toestel MOET u het loskoppelen van het elektriciteitsnet door middel van de externe aan/uit schakelaar. Het is VERBODEN om te reinigen met een stoomapparaat. De boiler mag weer worden ingeschakeld in werkmodus na de volledige verwijdering van eventueel vocht.

De regels voor het controleren van de anodebescherming en de vervanging van de anode (zie het vorige hoofdstuk) en het verwijderen van de kalksteen moeten worden nageleefd zowel tijdens als na het verstrijken van de garantieperiode van het toestel.

Zorg er bij het gebruik en onderhoud van het toestel voor dat het gemetalliseerde plaatje met de gegevens en het fabrieke (serie)nummer van het toestel niet beschadigd. Wanneer het plaatje loskomt, bewaar dit dan samen met de garantie. De boiler kan immers alleen via de gegevens op dat plaatje worden geïdentificeerd.

STORINGEN

Wanneer de boiler het water niet kan verwarmen, controleer dan of de buiteninrichting voor aan- en uitschakelen niet uitgeschakeld is, en of de positie van de schakelaar bij eenfasige toestellen niet op “uit” staat, en/of de draaiknop van de thermostaat niet verplaatst is naar de laagste stand.

Wanneer de elektrische voorziening in orde is, de drukknopschakelaars ingeschakeld zijn en de draaiknop van de thermostaat op de maximale stand staat, maar het water in het toestel niet wordt verwarmd, schakel de boiler uit met behulp van de externe inrichting en neem contact op met het dichtstbijzijnde erkende servicebedrijf.

Wanneer bij een volledig geopende kraan voor warm water geen water lekt of de waterstraal zwak is, controleer of de afsluiter van de boiler gedeeltelijk of volledig gesloten is, of de centrale watervoorziening niet afgesloten is, of de filters aan de uitlaten van de mengkranen verstopt zijn. Indien het bovenstaande in orde is, schakel de boiler dan uit van het elektriciteitsnet met behulp van de externe inrichting en neem contact op met het dichtstbijzijnde erkende servicebedrijf.

Wanneer de boiler is voorzien van een elektronisch bedieningspaneel, staan de mogelijke weergaven, foutmeldingen op het display en de wijzen van verhelpen van storingen, omschreven aan het einde van de aanvullende handleiding. In elk ander geval van storing moet u de boiler uitschakelen van het elektriciteitsnet met behulp van de externe inrichting en contact opnemen met het dichtstbijzijnde erkende servicebedrijf.

GARANTIE, GARANTIETERMIJN, GARANTIEVOORWAARDEN

De garantie, garantievoorwaarden, garantietermijn, de geldigheid van de garantie van de gekochte boiler en de serviceverplichtingen van de verkoper en fabrikant gedurende de garantieperiode van het toestel, zijn beschreven in de garantiekaart van het toestel. Wanneer u het toestel koopt, moet deze kaart ingevuld en ondertekend worden door de verkoper en koper. Bewaar deze garantiekaart op een veilige plaats.

In alle gevallen zijn de geldende wetten en regelgeving van toepassing met betrekking tot de rechten en plichten van de consument, verkoper en de fabrikant, en hun betrekking tot de gekochte boiler, zijn installatie, gebruik, service en onderhoud.

De garantieperiode wordt bepaald door de verkoper en is geldig slechts op het grondgebied van het land.

De garantie is alleen geldig indien het toestel:

- is geïnstalleerd volgens de instructies van de handleiding voor montage en gebruik.
- doeltreffend wordt gebruikt en in overeenstemming met de instructies voor installatie en gebruik.

De garantie biedt gratis reparatie van fabricagedefecten die kunnen optreden tijdens de garantieperiode. De reparatie wordt uitgevoerd door de service vakmannen, erkend door de verkoper.

De garantie geldt niet voor schade, veroorzaakt door:

- onjuist transport
- slechte opslag
- onjuist gebruik
- parameters van het water, verschillend dan de waarden toegestaan door de Europese normen voor kwaliteit van het drinkwater en in het bijzonder het gehalte aan chloriden boven 250 mg/l; de elektrische geleidbaarheid is

minder dan 100 µS/cm en pH buiten is 6,5-8 voor boilers met geëmailleerd waterreservoir; de elektrische geleidbaarheid is meer dan 200 µS/cm voor boilers met waterreservoir van chroom-nikkel-staal.

- elektrische netspanning, verschillend van de nominale waarden voor gebruik
- schade ten gevolge van het bevriezen van het water
- natuurrampen, calamiteiten, rampen of andere gevallen van overmacht
- het niet naleven van de handleiding voor montage en gebruik
- in geval van een poging dat het toestel wordt gerepareerd door een onbevoegd persoon

In de bovengenoemde gevallen wordt het defect slechts tegen een vergoeding verholpen.
De garantie is niet van toepassing op de onderdelen en componenten van het toestel die tijdens het gebruik normaal aan slijtage worden onderworpen, voor onderdelen die worden vervangen tijdens normaal gebruik van verlichting en signaallampjes, en dergelijke, voor verandering van de kleur van de buitenoppervlakken, voor verandering van de vorm, afmetingen en positionering van onderdelen en componenten die zijn blootgesteld aan invloed buiten de omstandigheden van normaal gebruik.
Gederfde winst, materiële en immateriële schade als gevolg van een tijdelijke onmogelijkheid om het toestel te gebruiken tijdens zijn onderhoud en reparaties vallen niet onder de garantie.

DE NALEVING VAN DE VOORSCHRIFTEN VAN DEZE HANDLEIDING IS EEN VOORWAARDE VOOR VEILIG GEBRUIK VAN HET DOOR U GEKOCHTE PRODUCT EN IS TEVENS EEN GARANTIEVOORWAARDE.
ALLE VERANDERINGEN EN VERBOUWINGEN AAN DE CONSTRUCTIE VAN HET PRODUCT DOOR DE GEBRUIKER OF DOOR HEM GEMACHTIGDE PERSONEN ZIJN VERBODEN. BIJ CONSTATERING VAN DERGELIJKE HANDELINGEN OF POGINGEN HIERTOE VERVALLEN AUTOMATISCH DE GARANTIEVERPLICHTINGEN VAN DE VERKOPER OF DE FABRIKANT.
NEEM INDIEN NODIG CONTACT OP MET DOOR DE VERKOPER OF FABRIKANT ERKENDE SERVICEBEDRIJVEN, OPGEGEVEN IN DE BIJGEVOEGDE LIJST.
DE FABRIKANT BEHOUDT ZICH HET RECHT VOOR CONSTRUCTIEVE VERANDERINGEN TE VERRICHTEN ZONDER BEKENDMAKING VOORAF, INDIEN DEZE NIET DE VEILIGHEID VAN HET PRODUCT AANTASTEN.
IN GEVAL VAN NOODZAAK EN INDIEN ER EEN ONENIGHEID OF GESCHIL ONTSTAAT MET BETREKKING TOT DE VERTALING EN DE BEGRIPPEN IN DEZE TAALVERSIE VAN DE HANDLEIDING VOOR INSTALLATIE, GEBRUIK EN ONDERHOUD, ZAL DE ENGELSE VERSIE ALS ORIGINEEL WORDEN BESCHOUWD EN VOORRANG HEBBEN.

DESCRIERE TEHNICĂ
INSTRUCŢIUNI DE MONTAJ, UTILIZARE ŞI ÎNTREŢINERE
GARANŢIE ŞI CONDIŢII DE GARANŢIE

AVERTISMENT! Înainte de instalarea şi utilizarea încălzitorului citiţi cu atenţie aceste instrucţiuni!

SIGURANŢA, CERINŢELE PRINCIPALE

Înainte de a începe montarea şi utilizarea încălzitorului de apă, este obligatoriu să citiţi cu atenţie întregul text al acestui manual. Rolul său este de a vă familiariza cu încălzitorul de apă, cu regulile pentru utilizarea sigură şi conformă, cu activităţile minim necesare pentru întreţinerea sa şi activităţile de service. În plus, va trebui să puneţi la dispoziţia persoanelor autorizate acest manual, care vor instala şi eventual - repara aparatul în caz de defecţiune. Instalarea încălzitorului de apă şi verificarea funcţionalităţii acestuia nu intră în obligaţiile de garanţie a vânzătorului şi/sau producătorului.

Păstraţi acest manual la un loc potrivit pentru o utilizare viitoare. Respectarea normelor ajută pentru funcţionarea aparatului în condiţii de siguranţă şi este una dintre condiţiile de garanţie.

ATENŢIE! Instalarea încălzitorului de apă şi conectarea sa la instalaţia de apă trebuie realizată numai de către persoane autorizate în conformitate cu cerinţele şi instrucţiunile expuse în acest manual şi cu normele locale în vigoare. ESTE OBLIGATORIE montarea tuturor componentelor de protecţie şi celelalte furnizate de către producător sau recomandate de acesta!

ATENŢIE! Conectarea încălzitorului de apă la instalaţia electrică trebuie realizată numai de către persoane autorizate în conformitate cu cerinţele şi instrucţiile expuse în acest manual şi cu documentele normative Aparatul trebuie conectat în mod corect nu numai la conductoarele electrice ci şi la conturul de protecţie! Nu conectaţi aparatul la instalaţia electrică înainte de umplerea vasului de apă cu apă! Neîndeplinirea acestei cerinţe va face ca aparatul să devină periculos, fiind interzisă utilizarea sa!

ATENŢIE! Conectarea încălzitorului de apă la schimbătoare de căldură aferente unei instalaţii de aprovizionare cu căldură (solară şi/sau alt sistem de încălzire a apei care lucrează cu apă sau soluţie pe bază de apă ca agent termic) va fi realizată de către persoane autorizate şi competente în conformitate cu proiectul elaborat de ei. Modalitatea de utilizare a unui asemenea încălzitor de apă, la încălzirea apei din rezervorul de apă prin purtătorul de căldură alternativ celui electric, precum şi respectarea măsurilor de siguranţă vor fi efectuate conform cerinţelor şi regulilor descrise în instrucţiunea suplimentară de utilizare, service şi întreţinere. Aceasta instrucţiune suplimentară va fi pusă la dispoziţie de către compania care a efectuat activităţile de proiectare şi instalare pentru conectarea încălzitorului de apă la sursele alternative de căldură.

AVERTISMENT! La utilizarea aparatului există pericol de ardere cu apă fierbinte!

AVERTISMENT! Nu atingeţi aparatul şi nu îl acţionaţi cu mâini umede sau dacă sunteţi desculţi sau staţi în loc umed!

AVERTISMENT! Acest produs poate fi utilizat de către copii cu vârsta de peste 8

ani şi de persoane cu capacităţi reduse fizice, senzoriale sau mentale, sau lipsite de experienţă şi cunoştinţe, numai în cazul în care acestea au fost supravegheate sau instruite privind utilizarea aparatului şi înţeleg pericolele Aparatul nu trebuie lăsat la îndemâna copiilor. Se interzice efectuarea curăţării sau mentenanţei aparatului de către copii.

PĂSTRAREA MEDIULUI

Acest produs este marcat în conformitate cu Directiva privind Deşeurile de Echipamente Electrice si Electronice (WEEE) Având grija ca după epuizarea capacităţii sale de lucru, acest aparat să fie îndepărtat într-un mod corespunzător, Dvs. veţi ajuta la prevenţia unor consecinţe posibil nocive pentru mediul înconjurător şi pentru sănătatea umană.

Simbolul aplicat aparatului sau pe documentele anexate aparatului arată că el nu trebuie tratat ca gunoi menajer. În schimb, el trebuie returnat la un punct specializat de reciclare pentru echipamente electrice şi electronice. La returnare, respectaţi normele locale de aruncare a gunoiului. Pentru informare mai amănunţită cu privire la tratarea, recuperarea şi reciclarea acestui aparat, adresaţi-vă consiliului municipal, serviciului pentru culegerea gunoiului menajer sau magazinului de la care aţi achiziţionat aparatul.

DESCRIERE TEHNICĂ

Încălzitoarele de apă sunt dedicate instalării pe pardoseala încăperii şi pot asigura ACM pentru locuinţe mari de familie.
Apa utilizată pentru a fi încălzită trebuie să corespundă documentelor normative de apă menajeră, anume: conţinutul de clorizi să fie sub 250 mg/l; conductivitatea apei să fie peste 100 µS/cm iar pH este în graniţele 6,5-8 pentru încălzitoarele cu rezervor de apă emailat; conductivitatea apei să fie sub 200 µS/cm pentru încălzitoarele cu rezervoare de apă din oţel crom-nichel. Presiunea apei în conducta de apă trebuie să fie mai mare de 0,1 MPa şi mai mică de 0,5 MPa. În cazul în care presiunea apei este mai mare de 0,5 MPa – vezi recomandările descrise în secţiunea conectare la reţeaua de alimentare cu apă. Sun produse modificaţii ale încălzitoarelor de apă (pentru regiunile în care normele locale cer acest lucru), care sunt adaptate lucrului la presiuni ale apei de până la 1 MPa.
Rezervoarele de apă ale încălzitoarelor sunt protejate corespunzător împotriva coroziunii cu acoperire emailată sau sunt fabricate din aliaj de oţel crom nichel (rezistent la coroziune). În rezervoarele de apă emailate sunt incorporate anozi realizaţi dintr-un aliaj special, care protejează în mod suplimentar anozii.
Izolarea termică şi carcasa exterioară a echipamentelor sunt realizate din poliuretană turnată şi din husă de poliester.
Modelele şi modificaţiile principale se regăsesc schematic prezentate pe Fig. 1 şi 2, iar datele tehnice sunt prezentate în Tabelul nr. 1. Toate figurile şi tabelele se regăsesc la sfârşitul acestui manual.
Diferitele modele de Încălzitoare şi modificaţiile acestora sunt desemnaţi prin litere şi cifre
Primele două litere şi următoarele patru cifre arată modelul de bază al echipamentului.

- „F“ – echipamentul este destinat instalării pe podeaua încăperii.
- „V“ – poziţia de montare a echipamentului - verticală.
- xxx – primele trei cifre după litera „V“, codul capacităţii încălzitorului de apă.
- yy – următoarele două cifre, codul diametrului echipamentului.
- „I“ – rezervorul încălzitorului de apă este din oţel crom-nichel legat.
- „S“, „S2“, "S21" – în încălzitorul de apă sunt incorporate unul sau două schimbătoare de căldură pentru încălzirea apei prin sursă alternativă de căldură (încălzire locală cu apă, colector solar sau asemănător)' Figura nr. 1 pentru „S“ и „S2“, Figura 2 pentru „S21“.
- „E“ – încălzitorul de apă este cu un bloc de comandă al încălzitorului iar în cazul aparatului cu schimbătoare de căldură - al încălzitorului şi al dispozitivelor de control al fluxului purtătorului de căldură. Aceste aparate sunt însoţite de o instrucţiune suplimentară, ce descrie utilizarea blocului electronic.

Puterea electrică a încălzitoarelor de apă din grupurile de până la 200 este de 3 kW, pentru cele de 300-500 - până la 9 kW şi până la 12 kW pentru restul. Se produc şi încălzitoare de apă cu schimbătoare de căldură fără încălzitoare electrice.
Numărul complet şi corect al modelului, parametrii de lucru anunţaţi şi numărul de serie al încălzitorului de apă achiziţionat sunt marcate pe tabelul lipit de corpul încălzitorului.
Pentru facilitarea transportării lor, încălzitoarele de apă sunt fixate la paleţi individuali de transport.

INSTALAREA ÎNCĂLZITORULUI PE PODEAUA (PARDOSEALA) ÎNCĂPERII

Încălzitorul de apă poate fi montat numai într-o încăpere cu grad normal de siguranţă anti-incendii şi pentru care scăderea temperaturii sub 0 °C este imposibilă. Este necesar ca în podeaua încăperii să fie amplasat un sifon al instalaţiei de ape reziduale şi canal, fiindcă este posibil ca în timpul utilizării normale a încălzitorului de apă, de la valva de protecţie să picure apă. Sifonul va facilita operaţiunile de întreţinere, prevenire şi eventuala reparare a încălzitorului, atunci când este nevoie ca apa din rezervor sa fie evacuată.

Locaţia amplasării încălzitorului de apă trebuie coroborată cu dimensiunile de gabarit, cu amplasarea ţevilor, cu gradul de protecţie împotriva pătrunderii de apă. Cel din urmă indice este inclus pe tabelul cu numărul de fabricaţie. Este necesar ca aparatul să fie ferit de stropire sau vărsare pe el cu apă. Locaţia de amplasare a aparatului trebuie nivelată. În mod obligatoriu trebuie lăsate spaţii între aparat şi pereţii din împrejur, tavanul încăperii, spaţii care vor fi de ajuns pentru efectuarea legăturilor şi racordurilor electrice necesare, care să nu fie mai mici de 100 mm.

Înainte de instalarea echipamentului, dacă acesta vine pe un palet de transport, este necesară înlăturarea paletului. Încălzitoarele din grupurile de până la 500 vin în ambalaj cu câte 3 buc. de rezemări. În cazul în care la producţia echipamentului rezemările nu au fost amplasate la locurile lor, ele trebuie înşurubate în orificiile în care echipamentul a fost fixat la paletul de transport. Mărimea părţii înşurubabile permite nivelarea suplimentară a echipamentului. Încălzitoarele de apă mai mari se vor fixa la podeaua încăperii prin aceleiaşi orificii prin care fuseseră fixate la paletul de transport.

AVERTISMENT! Nerespectarea cerinţelor pentru montarea încălzitorului poate duce la deteriorarea aparatului, altor echipamente şi a camerei în care este aparatul, la coroziunea părţilor sale exterioare din metal sau la pagube şi prejudicii mai mari. În aceste cazuri, prejudiciile şi daunele eventuale nu sunt acoperite de obligaţiile de garanţie a producătorului şi a vânzătorului, şi sunt pe seama celui care nu s-a conformat cerinţelor acestei instrucţiuni.

Îndepărtarea paletului de transport şi montarea încălzitorului de apă pe podeaua încăperii va fi realizată numai de către persoane autorizate care sunt obligate să ia toate măsurile necesare de protecţie pentru a preveni apariţia de accidente.

CONECTAREA BOILERULUI LA REŢEAUA DE APĂ

Conectarea încălzitorului de apă şi la instalaţia de apă trebuie să fie efectuată numai de către o firmă specializată.

Instalaţia de apă la care va fi conectat încălzitorul de apă, ca şi restul elementelor conectate, trebuie să fie rezistentă pe lungă durată la temperaturi ale apei ce depăşesc 80 °C şi pe scurtă durată - 100 °C, precum şi la tensiune cel puţin de două ori mai mare faţă de cea de lucru a aparatului.

În cazul în care ţevile instalaţiei de apă sunt realizate din cupru sau dintr-un alt metal ce diferă faţa de cel al rezervorului de apă, precum şi la folosirea unor elemente de legătură realizate din alamă, se recomandă ca la intrarea şi la ieşirea din încălzitorul de apă să fie instalate îmbinări non-metalice (fitinguri dielectrice).

Încălzitoarele de apă din grupurile de până la 500 vin în ambalaj cu o supapă combinată - supapă de reţinere şi limitator al returului (supapă de reţinere) care se află amplasate într-un corp comun. Supapa combinată trebuie montată în mod obligatoriu la ţeava de ieşire din încălzitorul de apă, respectându-se săgeata de pe carcasa încălzitorului care arată direcţia apei ce trece prin el.

Încălzitoarele de apă din grupurile de 750 şi mai mult vin în set cu supape de protecţie şi de reţinere.

Schema generală a conectării încălzitorului de apă la instalaţia de apă este arătată în figura nr. 3. În acest caz încălzitorul de apă lucrează la tensiunea instalaţiei de apă şi la tensiunea supapei de protecţie. În cazul în care presiunea din instalaţia de apă depăşeşte 0,5 MPa, este obligatorie instalarea unei supape de reducere (supapă de reducere presiune). Ieşirile ţevilor încălzitorului de apă sunt desemnate cu ajutorul unei etichete.

În cazul în care încălzitorul de apă face parte dintr-un sistem de alimentare cu apă caldă, el de regulă lucrează la o presiune mai redusă a instalaţiei şi la conectarea sa sunt instalate dotări suplimentare. Se recomandă ca instalarea să fie efectuată conform fig. 4. O companie specializată de instalaţii va determina şi va asigura dotările suplimentare necesare. Acest lucru nu este obligaţia producătorului şi/sau a comerciantului şi nu face obiectul serviciilor de garanţie.

AVERTISMENT! ESTE INTERZISĂ montarea între supapa de protecţie şi încălzitor a oricăror robinete de închidere sau de retur! Categoric este interzisă înfundarea orificiului lateral şi/sau blocarea dispozitivului de acţionare manuală a supapei de protecţie!

Se recomandă realizarea unui sistem de evacuare a apei care s-a scurs în mod eventual din orificiul supapei de protecţie a valvei de protecţie/combinată. Conducta de evacuare a apei trebuie să aibă o pantă descendentă constantă, să fie amplasată într-un mediu garantat contra îngheţ şi capetele să fie în permanenţă deschise către atmosferă.

ATENŢIE! Pentru aparate cu schimbătoare de căldură. Toate ieşirile suplimentare de conducte (fără cele ale serpentinelor) care nu urmează a fi conectate la instalaţia de aprovizionare cu apă, de asemenea şi orificiile pentru termostate şi/sau termomanometre trebuie, în mod obligatoriu, închise cu echiparea din ambalaj sau cu altele, potrivite pentru acest scop. Îmbinările trebuie etanşate împotriva presiunii apei de cel puţin 1,6 MPa şi împotriva

temperaturilor de peste 100 °C.

Umplerea rezervorului de apă cu apă se va efectua în ordinea următoare:

- deschideţi complet robinetul de oprire pentru apă caldă de la cel mai îndepărtat robinet de la încălzitorul de apă,
- deschideţi robinetul de oprire pentru apa rece înainte de încălzitorul de apă
- Aşteptaţi până când aerul iese din sistem şi timp de o jumătate - un minut din robinet să curgă un jet dens şi puternic de apă.
- Închideţi complet robinetul bateriei
- Rotiţi tija supapei combinate sau a dopului supapei combinate şi aşteptaţi timp de 30-60 sec ca de la orificiu să curgă un jet de apă puternic şi dens.

AVERTISMENT! Dacă din orificiul supapei nu curge apă sau jetul de apă este slab (la presiune normală în instalaţia de apă), aceasta este o defecţiune şi indică faptul că, impurităţi venite din reţeaua de apă, sau cauzate de conectarea la reţeaua de apă, au blocat supapa de protecţie. ESTE INTERZISĂ trecerea la o conectare ulterioară a dispozitivului, înainte de îndepărtarea cauzei defecţiunii!

AVERTISMENT! Nerespectarea cerinţelor de conectare la instalaţia de alimentare cu apă poate duce la incompletarea rezervorului de apă cu apă şi la defectarea încălzitorului, dar atunci când supapa combinată/de reţinere nu este instalată sau este instalată incorect aceasta poate duce la distrugerea rezervorului, încăperii sau la alte daune materiale sau nemateriale. Consecinţele nu sunt acoperite de obligaţiile de garanţie de producător şi vânzător şi sunt în detrimentul celui care nu a respectat cerinţele acestei instrucţiuni.

AVERTISMENT! Supapa combinată/de reţinere este una dintre componentele de siguranţă, care asigură siguranţa încălzitorului. ESTE INTERZISĂ categoric folosirea boilerului cu supapă combinată/de protecţie defectă sau înlăturată/eliminată/ nemontată!

Golirea, la nevoie, a rezervorului de apă a aparatului, de la apa din el se va efectua în felul următor:

- Se scoate încălzitorul de apă de la reţeaua de electricitate cu ajutorul unui dispozitiv suplimentar şi pentru siguranţă mai mare se închid protectoarele electrice din reţelele de fază a încălzitorului de apă.
- Se întrerupe accesul de apă rece la aparat - se închide robinetul de oprire'
- Se deschide mânerul pentru apă caldă de la robinet sau se deconectează legătura între ţeava pentru apă caldă (ţeava de ieşire) a încălzitorului de apă.
- Se deschide robinetul de scurgere sau se roteşte tija supapei combinate, şi se aşteaptă până când de la orificiu nu mai curge apă.

Aceste acţiuni nu asigură golirea completă a rezervorului de apă. Golirea completă a rezervorului de apă va fi realizată numai de către un specialist dat fiind faptul că este legată de deconectarea de la schema electrică a aparatului şi scoaterea flanşei rezervorului de apă.

AVERTISMENT! La scurgerea apei din rezervor este necesar să luaţi toate precauţiile pentru a preveni daunele ce pot fi provocate de apa scursă.

AVERTISMENT! SE INTERZICE VEHEMENT conectarea la reţeaua de electricitate a încălzitorului de apă câtă timp rezervorul de apă este golit parţial sau complet de apă! La punerea aparatului din nou în regim de lucru, nu uitaţi mai întâi să umpleţi aparatul cu apă.

AVERTISMENT! SE INTERZICE circulaţia purtătorului de căldură prin schimbătorul de căldură a încălzitorului care este cu rezervor de apă golit parţial sau total de apă.

CONECTAREA ÎNCĂLZITORULUI DE APĂ CU SCHIMBĂTOR DE CĂLDURĂ LA INSTALAŢIA SURSEI SUPLIMENTARE DE CĂLDURĂ

Ieşirile de la schimbătoarele de căldură sunt marcate cu etichetele corespunzătoare. Ele sunt legate la instalaţia sursei de încălzire alternative numai de către persoanele care au întocmit şi au realizat proiectul respectiv pentru încălzirea apei din încălzitor cu ajutorul sursei alternative de căldură. Purtătorul de căldură trebuie acţionat de către pompa de circulaţie. Pe post de purtător de căldură poate fi folosită apă cu conţinut şi valori ale indicelor în norme acceptabile, determinate de ordonanţele din domeniul legislaţiei privind apele sau soluţie de apă special dedicat acestui scop care nu este agresiv faţa de materialul schimbătorului de căldură. Este necesar ca purtătorul de căldură să fie cu temperatură ce nu depăşeşte 85 °C şi în circuitul său să fie instalat un dispozitiv de control cu o asemenea setare de temperatură, care să nu permită ca în timpul lucrului normal al aparatului să fie acţionat întrerupătorul încălzitoarelor electrice. Presiunea purtătorului de căldură în schimbătoarele de căldură nu trebuie să depăşească presiunea de lucru a încălzitorului de apă.

AVERTISMENT! SE INTERZICE instalarea de robinete simultan pe ambele ieşiri (intrare şi ieşire) a schimbătorului de căldură. În cazul în care schimbătorul de căldură a încălzitorului de apă nu va fi folosit şi nu este legat la instalaţia sursei de căldură, trebuie umplut cu propilen glicol, potrivit pentru sistemele de încălzire. Este interzisă circulaţia purtătorului de căldură prin schimbătoarele de căldură în rezervorul de apă golit.

Conectarea încălzitorului de apă cu schimbător de căldură la sursa suplimentară de căldură va fi realizată numai de către tehnicieni specializaţi calificaţi ce fac parte dintr-o companie specializată în acest domeniu în conformitate şi respectând proiectul realizat de compania respectivă.

CONECTAREA LA REŢEAUA DE ELECTRICITATE

AVERTISMENT! Nu treceţi la conectarea încălzitorului de apă la reţeaua de electricitate, până când nu v-aţi asigurat că rezervorul este plin de apă! Verificaţi!

Încălzitorul de apă este realizat cu un nivel de protecţie de daune provocate de curent electric - clasa I.

Încălzitoarele de apă monofazale vor fi conectate la o instalaţie electrică 230 V~, cu o fază şi trei fire conform schemei electrice din Fig. 5.

Încălzitoarele de apă în trei faze vor fi conectate la o instalaţie electrică 400V 3N~, cu trei faze şi cinci fire conform schemei electrice din Fig. 6. (schema „stea“, „Y”)

Toate ieşirile cablurilor de la circuitul electric pentru dispozitiv trebuie legate în mod corect la tabloul electric principal şi la punctul de legare a încălzitorului de apă la instalaţia electrică. Conducta de protecţie a instalaţiei nu trebuie să fie întreruptă nicăieri pe drumul său din echipament până la tabloul electric principal. Secţiunea transversală a fiecăruia dintre conductorii cablului de alimentare (fază, neutru şi de protecţie) trebuie să fie nu mai puţină de 2.5 mm2 pentru putere electrică de 9 kW şi între 4 şi 6 mm2 pentru putere electrică de 12 kW. Conductorul de protecţie va fi legat ÎN MOD OBLIGATORIU la clema sau ştiftul marcat cu semnul împământării de protecţie. La fiecare circuit electric, la fiecare fază, trebuie instalat un întrerupător de 16A, putere electrică de 9 kW şi 25A, putere electrică de 12 kW. Instalaţia electrică la care trebuie legat încălzitorul de apă trebuie realizată în conformitate cu cerinţele ordonanţelor în vigoare.

Este obligatorie împământarea de protecţie a încălzitoarelor de apă fără partea electrică, fiindcă la ele sunt instalate dispozitive electrice ce gestionează fluxul purtătorului de căldură prin serpentinele acestora.

Pentru montarea cablului de alimentare la clemele electrice la intrare în încălzitorul de apă, este necesară îndepărtarea capacului din plastic. După conectare, acesta trebuie instalat la loc. Este necesar ca în timpul conectării electrice să se acorde atenţie sporită ca, conductorii din legăturile electrice interne şi de protecţie a încălzitorului să fie ferite de despărţire, iar ţevile capilare ale termostatelor şi termo-ître rupătoarelor - de îndoire şi rupere.

AVERTISMENT! ÎN MOD OBLIGATORIU conturul electric dedicat încălzitorului de apă trebuie instalat pe un asemenea dispozitiv care în condiţiile supra-încărcării categoria III asigură dezlegare completă de toate polurile. Firele circuitului pe puncte între aparat şi încălzitorul de apă nu trebuie întrerupte prin alt întrerupător sau siguranţă.

AVERTISMENT! Nerespectarea cerinţelor de conectare la instalaţia electrică ar putea duce la o reducere a siguranţei aparatului, caz în care se interzice utilizarea. Consecinţele nu sunt acoperite de obligaţiile de garanţie de producător şi vânzător şi sunt în detrimentul celui care nu a respectat cerinţele acestei instrucţiuni.

Conectarea încălzitorului de apă la instalaţia electrică şi verificarea funcţionalităţii acestuia se efectuează de către persoane autorizate.

UTILIZAREA ÎNCĂLZITORULUI DE APĂ

Încălzitorul de apă montat şi legat în mod corespunzător la instalaţia de apă şi electricitate, trebuie pus în exploatare după încercarea pentru funcţionalitate. Conectarea încălzitorului de apă şi verificarea funcţionalităţii nu fac obiectul unor obligaţii ale producătorului sau a comerciantului şi nici nu fac obiectul serviciilor de garanţie.

Înainte de punerea în funcţiune a încălzitorului de apă trebuie să vă convingeţi că rezervorul de apă este plin cu apă. VERIFICAŢI!

AVERTISMENT! Nu porniţi aparatul dacă este posibilitate ca apa din rezervor să fie îngheţată. Acest lucru va duce la defectarea aparatului.

Încălzitoarele de apă cu o singură fază vor fi puse în regim de lucru prin comutarea butonului cheii luminoase, prin apăsarea extremităţii marcată cu "I". Cu ajutorul mânerului se setează temperatura dorită a apei. Iluminarea butonului când acesta este în poziţie aprinsă arată că încălzitorul este în funcţiune şi apa se încălzeşte, iar stingerea - că apa a atins temperatura setată şi că încălzitorul s-a oprit. Oprirea echipamentului va fi realizată prin apăsarea extremităţii cheii iluminate marcată cu "0".

Pe imagine, în jurul mânerului termostatului, este separat un sector care este marcat cu ECO. În situaţia în care marcherul mânerului este în regiunea sectorului, apa va fi încălzită până la temperatura optimă, în cazul căreia pierderile de căldură ale echipamentului sunt reduse şi scade energia electrică utilizată. Simultan, apa încălzită este destulă pentru consumul normal casnic. În cazul în care ar fi nevoie de o cantitate mai mare de apă mixtă, este necesar ca mânerul termostatului să fie rotit în direcţia ceasului, spre poziţia maximă, pentru obţinerea unei temperaturi mai mari a apei din încălzitorul de apă. Recomandăm ca mânerul să fie în sectorul ECO în momentul în care încălzitorul de apă este lăsat pornit pentru o perioadă mai lungă de timp, fără a se folosi apa caldă, numai pentru păstrarea apei deja încălzite.

Termostatul incorporat în aparat are funcţia "Anti-îngheţ". Când mânerul termostatului este în poziţie extremă stângă, la începutul scării, încălzitorul echipamentelor se va conecta la temperatura mediului de cca. 8-10 oC şi se va deconecta la cca. 12-15 oC. În acest fel apa din rezervor va fi prevenită de îngheţ în cazul în care temperatura aerului din încăpere scade.

ATENŢIE! Aceasta funcţiune nu va feri de îngheţ apa din instalaţia de apă a încăperii!

Pornirea încălzitorului de apă cu trei faze în regim de lucru se va efectua prin comutarea cheii dispozitivului exterior în poziţie "Aprins", prin aceasta acţiune se va lumina lampa de control care se află pe capacul de plastic al echipamentului, încălzitoarele vor fi pornite şi începe încălzirea apei. După ce temperatura apei atinge nivelul indicat prin intermediul termostatului, lampa de control se închide şi se va lumina din nou după răcirea apei sub valoarea determinată. Scoaterea încălzitorului de apă din regim de lucru se va efectua cu ajutorul unui dispozitiv extern. Termostatele incorporate în aceste aparate nu au funcţia "Anti-îngheţ".

Indicatorul de temperatură, montat pe carcasa aparatului ilustrează procesul încălzirii apei. Acesta nu constituie un mijloc de măsurare ci arată în mod indicativ disponibilitate şi cantitate relativă a apei calde din rezervor.

Utilizarea schimbătoarelor de căldură incorporate în încălzitorul de apă (în cazul aparatelor prevăzute cu asemenea schimbătoare) pentru încălzirea apei din rezervor se va efectua în modalitatea indicată în instrucţiunea de utilizare pusă la dispoziţie de către persoanele care au efectuat proiectarea şi instalarea sistemului de încălzire a apei din surse alternative ale curentului electric. Este obligatorie respectarea regulilor descrise în instrucţiune.

Pornirea, oprirea, setarea şi utilizarea încălzitoarelor de apă cu bloc electronic de control va fi realizată conform prevederilor şi cerinţelor înscrise în manualul suplimentar pus la dispoziţie împreună cu aparatul - instrucţiuni pentru conectare şi utilizare a aparatului cu bloc electric. În cazul acestor aparate, instrucţiunea suplimentară face parte integrantă din prezenta instrucţie de instalare şi utilizare.

PROTECŢIE ANTI-COROZIUNE

Încălzitor de apă cu rezervor emailat

In fiecare încălzitor de apă cu rezervor emailat este integrată o protecţie anticorozivă suplimentară. Aceasta este compusă din protectori anozi (anozi) realizaţi dintr-un aliaj special şi care funcţionează numai atunci când rezervorul de apă este umplut cu apă. Anozii sunt consumabile (un element cu uzură normală în cadrul funcţionării aparatului) şi au durata medie de exploatare de 3 ani de zile. După expirarea termenului indicat este necesar ca un specialist din partea companiilor autorizate de producător sau vânzător să efectueze verificarea stării anodului. La necesitate constatată, anodul trebuie înlocuit cu unul nou. Respectarea termenului limită şi înlocuirea la timp a anodului este o condiţie esenţială pentru continuarea protecţiei eficiente a rezervorului de apă de la coroziune. Evaluarea şi schimbul anodului nu face obiectul obligaţiilor în garanţie asumate de vânzător şi de producător.

Încălzitor de apa cu rezervorul din oţel aliat cu crom-nichel

Protecţia la coroziune şi durata lungă de viaţă sunt asigurate de oţelul selectat în mod corespunzător, construcţiei şi tehnologiei adecvate pentru fabricarea rezervorului.

SERVICE, PROFILACTICĂ, ÎNTREŢINERE

Pentru funcţionarea sigură a încălzitorului în zonele cu apa calcaroasa recomandăm ca rezervorul său să fie curăţat de calcarul acumulat. Aceasta curăţare trebuie făcută cel puţin o dată la fiecare 2 ani, iar în regiunile cu apă foarte calcaroasă şi mai des. Depunerile pe email nu trebuie eliminate, doar şterse cu material din bumbac uscat, fără utilizarea unor dispozitive solide. Îndepărtarea în mod regulat şi curăţarea de calcar este foarte importantă pentru siguranţa aparatului. Este recomandabil ca în timpul acestei activităţi să fie realizat si un control al rezervorului de apă cu email. Aceste servicii nu fac obiectul service-ul de garanţie şi trebuie să fie efectuate numai de către specialişti.

AVERTISMENT! Pentru asigurarea funcţionării sigure şi fără avarii a încălzitorului de apă, supapa de protecţie trebuie verificată în mod periodic pentru a se controla permeabilitatea acesteia şi dacă ea nu a scăzut. Acest lucru va fi efectuat prin rotirea capacului (ridicarea tijei) şi aşteptarea timp de 30-60 secunde ca din orificiul lateral al supapei să curgă un jet de apă dens şi puternic. Acest lucru trebuie efectuat în mod obligatoriu după conectarea încălzitorului la instalaţia de alimentare cu apă şi umplerea rezervorului cu apă, în procesul de utilizare încălzitorului nu mai rar decât o dată la fiecare 2 săptămâni, precum şi după fiecare oprire a alimentării cu apă şi repornire a alimentării. În cazul în care de la rezervorul plin de apă, de la orificiul supapei nu curge apă sau jetul este slab, acest lucru indică o defecţiune care poate însemna că supapa este astupată de murdărie din ţeava de apă. Utilizarea încălzitorului cu o supapă de protecţie defectă este strict interzisă. Deconectaţi imediat aparatul de la alimentarea electrică şi adresaţi-vă celei mai apropiate companii de service autorizată de către producător. În caz contrar veţi provoca defecţiune în rezervor, fiind posibile şi daune asupra altor obiecte şi a încăperii în care se află încălzitorul de apă.

În caz de dubiu că temperatura din încăperea în care este montat încălzitorul de apă ar putea scădea sub 0 °C, apa de la

rezervorul de apă trebuie ÎN MOD OBLIGATORIU scursă - vezi secţiunea "Legarea încălzitorului de apă la instalaţia de alimentare cu apă“
Corpusul exterior şi părţile din plastic ale încălzitorului de apă pot fi curăţate numai prin utilizarea unei cârpe din bumbac stropită cu apă, fără a se folosi substanţe şi produse agresive şi/sau abrazive. Înainte de curăţare ESTE OBLIGATORIU ca încălzitorul de apă să fie deconectat de la alimentarea electrică cu ajutorul unui dispozitiv suplimentar de deconectare. SE INTERZICE curăţarea aparatului să fie efectuată cu ajutorul unui generator de apă. Încălzitorul de apă poate fi conectat din nou şi pus în funcţiune numai după eliminarea completă a umidităţii.
Regulile de verificare a protecţiei cu anod şi schimbul anodului (vezi capitolul anterior), precum şi îndepărtarea calcarului acumulat este necesar să fie respectate în mod periodic înainte şi după expirarea termenului de garanţie a aparatului.
La utilizarea şi întreţinerea aparatului păstraţi autocolantul metalizat cu datele şi numărul de fabrică a aparatului. În cazul în care dezlipiţi acest autocolant, păstraţi-l împreună cu cardul de garanţie fiindcă numai prin ele încălzitorul de apă poate fi identificat.

DEFECŢIUNI
În cazul în care încălzitorul de apă nu încălzeşte apa, verificaţi dacă dispozitivul extern de decuplare nu este stins, iar în cazul echipamentelor cu o fază şi dacă cheia nu este în poziţie oprit şi/sau dacă mânerul termostatului nu este în poziţia setării minime.
În cazul în care alimentarea cu apă este în regulă, întrerupătoarele sunt pornite şi mânerul termostatului este în poziţia maximă, dar apa din încălzitor tot nu se încălzeşte, cu ajutorul dispozitivului extern opriţi încălzitorul de apă şi sunaţi la cea mai apropiată companie de service.
În cazul în care de la nici un robinet, robinetele pentru apă caldă fiind complet deschise, nu curge apă sau jetul apei este foarte slab, verificaţi dacă nu este închis total sau parţial robinetul de închidere amplasat înaintea încălzitorului de apă, dacă nu este oprită alimentarea centrală cu apă, dacă nu sunt înfundate filtrele la ieşirea din robinete. În cazul în care toate cele susmenţionate funcţionează normal, cu ajutorul dispozitivului extern opriţi încălzitorul de apă de la alimentarea electrică şi luaţi legătură cu cea mai apropiată companie autorizată de service.
În cazul în care încălzitorul de apă dispune de un bloc electric de control, la sfârşitul instrucţiunii specializate sunt descrise posibilităţile arătate pe display, mesajele de eroare şi ce trebuie întreprins în orice caz. În general trebuie ca, cu ajutorul dispozitivului extern opriţi încălzitorul de apă de la alimentarea electrică şi luaţi legătură cu cea mai apropiată companie autorizată de service.

GARANŢIE, TERMEN DE GARANŢIE ŞI CONDIŢII DE GARANŢIE
Garanţia, condiţiile de garanţie, termenul de garanţie, valabilitatea garanţiei dispozitivului achiziţionat şi obligaţiile de service ale vânzătorului sau ale producătorului pe durata termenului de garanţie a aparatului sunt descrise în cartea de garanţie a aparatului. La achiziţionarea aparatului cartea de garanţie trebuie completată şi semnată de vânzător şi de cumpărător. Păstraţi cartea de garanţie la un loc sigur.
În toate cazurile sunt aplicabile şi legile, ordonanţele şi celelalte acte normative în vigoare, cele care privesc drepturile şi obligaţiile consumatorului, producătorului şi ale vânzătorului, relaţiile între cei doi cu privire la încălzitorul de apă achiziţionat - instalarea, utilizarea, service-ul şi întreţinerea sa.
Termenul de garanţie este determinat de către vânzător şi este în vigoare doar pentru teritoriul geografic al ţării respective.
Garanţia aparatului este valabilă numai dacă el:
- este instalat în conformitate cu cerinţele de instalare şi operare.
- este folosit numai conform destinaţiei şi în conformitate cu manualul de instalare şi funcţionare.

Garanţia constă în repararea gratuită a tuturor defectelor de fabrică, care pot apărea în timpul perioadei de garanţie. Reparaţiile vor fi efectuate de specialiştii de service, autorizat de către vânzător.
Garanţia aparatului nu este valabilă pentru daunele cauzate de:
- Transport în condiţii necorespunzătoare
- Depozitare necorespunzătoare;
- Utilizare necorespunzătoare
- Parametrii apei ce depăşesc normele acceptabile de calitate a apei potabile şi mai ales: conţinutul de clorizi depăşeşte 250 mg/l; conductivitatea apei este sub 100 µS/cm şi/sau pH este înafara graniţelor 6,5-8 pentru încălzitoarele cu rezervor de apă emailat; conductivitatea apei este peste 200 µS/cm pentru încălzitoarele cu rezervoare de apă din oţel crom-nichel.
- Tensiunile din reţeaua de curent electric, diferite de tensiunile nominale pentru dispozitiv.
- Daune cauzate de îngheţ al apei.

- Riscuri de natură extraordinară, calamităţi şi dezastre naturale şi alte circumstanţe de forţă majoră.
- Nerespectarea instrucţiunilor de instalare şi de exploatare.
- În cazurile, când o persoană neautorizată a încercat să repare orice fel de defect.

În cazurile de mai sus reparaţiile vor fi efectuate contra cost.
Garanţia pentru aparat nu este în vigoare pentru părţi şi piese ale aparatului care se uzează normal în timpul utilizării aparatului, piese care sunt date jos în timpul utilizării normale, lămpile semnalizatoare şi butoanele iluminate şi altele asemănătoare, pentru schimbarea culorii suprafeţelor exterioare, modificarea formei dimensiunile şi amplasarea pieselor şi părţilor care sunt expuse la influenţe, necorespunzătoare condiţiilor de utilizare normală.
Beneficii omise, daunele materiale şi morale pricinuite de imposibilitatea temporară de utilizare a aparatului în timpul profilacticii şi reparaţiei sale nu sunt cuprinse în garanţia aparatului.

CONFORMAREA CU CERINŢELE DIN PREZENTA INSTRUCŢIUNE ESTE O CONDIŢIE PREALABILĂ PENTRU FUNCŢIONAREA SIGURĂ A PRODUSULUI ACHIZIŢIONAT DE DVS. ŞI ESTE UNA DIN CONDIŢIILE DE GARANŢIE
SUNT INTERZISE ORICE MODIFICĂRI ŞI RECONSTRUCŢII DIN PARTEA UTILIZATORULUI SAU PERSOANELOR AUTORIZATE DE ACESTA ÎN CONSTRUCŢIA PRODUSULUI. ÎN CAZUL ÎN CARE SE CONSTATĂ ASEMENEA ACŢIUNI SAU ÎNCERCARE DE A SE EFECTUA ÎN MOD AUTOMAT VOR DECĂDEA OBLIGAŢIILE DE GARANŢIE ALE VÂNZĂTORULUI ŞI ALE PRODUCĂTORULUI.
ÎN CAZ DE NEVOIE ADRESAŢI-VĂ COMPANIILOR AUTORIZATE DE CĂTRE VÂNZĂTOR SAU PRODUCĂTOR, INDICATE ÎN LISTA ANEXATĂ.
PRODUCĂTORUL ÎŞI REZERVĂ DREPTUL DE MODIFICĂRI CONSTRUCTIVE FĂRĂ PREAVIZ, CARE NU AFECTEAZĂ SIGURANŢA PRODUSULUI
ÎN CAZUL ÎN CARE ESTE NEVOIE ŞI ÎN CAZUL APARIŢIEI SITUAŢIILOR LITIGIOASE ÎN LEGĂTURĂ CU TRADUCEREA ŞI NOŢIUNILE DIN ACEASTĂ VERSIUNE A INSTRUCŢIUNII DE INSTALARE ŞI UTILIZARE, CU FORŢĂ DE ORIGINAL ŞI CU PRIORITATE A SE FOLOSI VERSIUNEA ÎN LIMBA ENGLEZĂ.

ТЕХНИЧЕСКОЕ ОПИСАНИЕ
ИНСТРУКЦИЯ ПО УСТАНОВКЕ, ИСПОЛЬЗОВАНИЮ И ПОДДЕРЖКЕ
ГАРАНТИЯ И ГАРАНТИЙНЫЕ УСЛОВИЯ

ПРЕДУПРЕЖДЕНИЕ! Перед установкой и использованием водонагревателя, прочитайте внимательно эту инструкцию!

БЕЗОПАСНОСТЬ, ОСНОВНЫЕ ТРЕБОВАНИЯ

Перед тем как приступить к монтажу и пуску в действие водонагревателя обязательно следует ознакомиться с полным текстом этой книжки. Она предназначена ознакомить вас с водонагревателем, с правилами его правильного и безопасного использования, с минимальными необходимыми работами по поддержке и обслуживанию. Кроме того, вам нужно будет предоставить эту книжку для пользования квалифицированным лицам, которые будут устанавливать и возможно ремонтировать прибор в случае повреждения. Установка водонагревателя и проверка его функциональности не являются гарантийным обязательством продавца и/или производителя.
Сохраните эту книжку в подходящем месте для будущего пользования. Соблюдение правил, описанных в ней, является частью мер безопасного пользования прибором, и одним из гарантийных условий.

ВНИМАНИЕ! Установка водонагревателя и подключение к водопроводной системе производится только квалифицированными лицами, в соответствии с требованиями инструкций в этой книжке, и актуальными местными нормами. ОБЯЗАТЕЛЬНОЙ является установка предохранительных и других комплектующих, предоставленных производителем или рекомендованных им!

ВНИМАНИЕ! Подключение водонагревателя к электрической системе производится только квалифицированными лицами в соответствии с требованиями инструкций в этой книжке и нормативными документами. Прибор должен быть правильно подсоединен как к токоведущим жилам, так и защитному контуру! Не подключайте прибор к электрической системе, прежде чем наполнить его бак водой! Невыполнение этих требований сделает прибор опасным, в таком случае его использование запрещено!

ВНИМАНИЕ! Подключение водонагревателя с встроенными теплообменниками к системе теплоснабжения (солнечной и/или иной системе нагрева воды, использующей воду или водного раствора в качестве теплоносителя) производится квалифицированными и компетентными лицами в соответствии с изготовленным ими проектом. Способ использования такого водонагревателя, при нагреве воды в баке альтернативным электричеству теплоносителем, а также и соблюдение мер безопасности должны соответствовать описанным в дополнительной инструкции по использованию, обслуживанию и поддержке правилам и требованиям. Эта дополнительная инструкция предоставляется компанией, выполнившей проектные и монтажные работы по подсоединению водонагревателя к альтернативным источникам тепла.

ПРЕДУПРЕЖДЕНИЕ! При использовании прибора существует опасность ожога горячей воды!

ПРЕДУПРЕЖДЕНИЕ! Не прикасайтесь прибора и его управления мокрыми руками, или на босу ногу, и/или если стоите на мокром месте!

ПРЕДУПРЕЖДЕНИЕ! Этим прибором могут пользоваться дети старше 8-летнего возраста и лица с ограниченными физическими, сенсорными или умственными способностями, либо с недостаточным опытом и познаниями, если за ними будут присматривать или им будут даны инструкции относительно безопасного использования прибора, и они понимают опасности. Детям не разрешается играть с прибором. Запрещается детям производить очистку или обслуживание прибора пользователем.

ЗАЩИТА ОКРУЖАЮЩЕЙ СРЕДЫ

Данный прибор маркирован в соответствии с Директивой об отходах от электрического и электронного оборудования (WEEE). Позаботившись о том, чтобы после исчерпывания его рабочего потенциала этот прибор был утилизирован правильным образом, Вы поможете предотвратить возможные негативные последствия для окружающей среды и здоровья людей.

Символ на приборе или на документах, прилагаемых к прибору, показывает, что с данным прибором нельзя обращаться как с бытовым отходом. Вместо этого его следует сдать в специализированный пункт утилизации электрического и электронного оборудования. Выбрасывая прибор, соблюдайте местные нормы выбрасывания мусора. За более подробной информацией об обращении, восстановлении и утилизации этого прибора обращайтесь в Ваши местные муниципальные органы, в Вашу службу вывоза бытового мусора или в магазин, где Вы купили прибор.

ТЕХНИЧЕСКОЕ ОПИСАНИЕ

Водонагреватели предназначены для установки на пол помещения, и могут обеспечивать бытовой горячей водой большие многоквартирные дома.

Используемая для нагрева вода должна отвечать нормативным документам в отношении бытовой воды, и в частности: содержание в ней хлоридов должно быть ниже 250 mg/l; электропроводимость должна быть выше 100 µS/cm, а pH в пределах 6,5-8 для водонагревателей с эмалированным баком; электропроводимость должна быть ниже 200 µS/cm для водонагревателей с баком из хромоникелевой стали. Давление воды в водопроводной системе должно быть выше 0,1 MPa и ниже 0,5 MPa. В случае если водопроводное давление выше 0,5 MPa – смотри рекомендации, описанные в разделе о подключении к водопроводной сети. Производятся модификации водонагревателей (для регионов, где местные нормы требуют этого), которые предназначены для работы при водопроводном давлении до 1 MPa.

Баки приборов защищены от коррозии с помощью высококачественного эмалевого покрытия или изготовлены из высоколегированной хромоникелевой (коррозийностойкой) стали. В эмалированных баках встроены аноды из специального сплава, которые дополнительно его защищают.

Тепловая изоляция и наружная оболочка приборов из литого пенополиуретана и полиэфирного корпуса.

Основные модели и модификации изображены схематически на Рис. 1 и 2, а технические данные приведены в Табл. 1. Все рисунки и таблицы находятся в конце этой книжки.

Модели водонагревателей и их модификации обозначаются буквами и цифрами:

Первые две буквы и следующие четыре цифры показывают базовую модель прибора.

- „F“ – прибор предназначен для установки на пол помещения.
- „V“ – установочное положение прибора - вертикальное.
- xxx – первые три цифры после буквы „V“, код вместимости водонагревателя.
- yy – следующие две цифры, код диаметра прибора.
- „I“ – бак прибора из хромоникелевой легированной стали.
- „S“, „S2“, „S21“ – в бак встроены один или два теплообменника для нагрева воды от альтернативного теплоисточника (локальное водяное отопление, солнечный коллектор или подобные). Рис. 1 для „S“ и „S2“,

Рис. 2 для „S21“.

- „E“ – водонагреватель с электронным блоком управления нагревателем, а при приборе с теплообменниками – нагревателем и устройствами контроля потока теплоносителя. Эти приборы сопровождаются дополнительной инструкцией, описывающей использование электронного блока.

Электрическая мощность водонагревателей групп до 200 составляет до 3 kW, тех от 300-500 – до 9 kW и до 12 kW для остальных. Производятся и водонагреватели с теплообменниками, которые не имеют электрических нагревателей.
Точный и полный номер модели, объявленные рабочие параметры и серийный номер приобретенного водонагреватель отмечены на приклеенной к его корпусу табличке.
Для облегчения их транспортировки, водонагреватели закреплены к индивидуальным транспортным поддонам.

УСТАНОВКА ВОДОНАГРЕВАТЕЛЯ НА ПОЛ ПОМЕЩЕНИЯ

Водонагреватель может быть установлен только в помещении с нормальной пожарной безопасностью, и в котором температура не может упасть ниже 0 °C. Необходимо, чтобы на полу помещения был сифон системы сточных вод, потому что во время нормального использования водонагревателя из отверстия предохранительного вентиля может прокапать вода. Сифон облегчит работы по поддержке, профилактике и возможное сервисное обслуживание водонагревателя, когда необходимо воду из его бака слить.
Место расположения водонагревателя должно учитывать его габаритные размеры, расположение его труб, степень защищенности от проникновения воды. Последняя обозначена на табличке с заводским номером. Необходимо защитить прибор от обрызгивания или обливания водой. Место, на котором будет установлен прибор, должно быть выровнено. Обязательно следует оставлять расстояния между прибором и окружающими стенами, и потолком помещения, достаточные для выполнения необходимых электрических и водных подсоединений, но не менее 100 mm.
Перед установкой прибора, если он на транспортном поддоне, последний необходимо устранить. Водонагреватели групп до 500 укомплектованы 3 шт. опор. Если при производстве прибора опоры не установлены на своих местах, их нужно вкрутить в отверстия, в которых прибор был закреплен к транспортному поддону. Величина вкрученной части позволяет дополнительное выравнивание прибора. Большие водонагреватели закрепляются к полу помещения через эти же отверстия, через которые были закреплены к транспортному поддону.

ПРЕДУПРЕЖДЕНИЕ! Несоблюдение требований по монтажу может вызвать повреждение прибора, других приборов и помещения, в котором находится прибор, может привести к коррозии его наружных металлических деталей или к более тяжелым убыткам и потерям. В таких случаях возможные убытки и потери не являются предметом гарантийных обязательств производителя и продавца, они остаются за счет того, кто нарушил требования этой инструкции.

Устранение транспортного поддона и установку водонагревателя на пол помещения должны производить только квалифицированные лица, которые обязаны принять все необходимые меры предосторожности во избежание несчастного случая.

ПОДКЛЮЧЕНИЕ ВОДОНАГРЕВАТЕЛЯ К ВОДОПРОВОДНОЙ СИСТЕМЕ

Подключение водонагревателя к водопроводной системе осуществляется только специализированной фирмой.
Водопроводная система, к которой будет подключен водонагреватель, также как и остальные включенные в ней элементы, должны выдерживать длительное время температуру воды выше 80 °C и на короткое время выше 100 °C, а также и давление – как минимум в два раза выше рабочего давления прибора.
В случае если трубы водопроводной системы медные, или из другого металла, отличного от металла бака, а также и при использовании латунных соединяющих элементов, рекомендуется у входа и выхода водонагревателя установить неметаллические муфты (диэлектрические фитинги).
Водонагреватели групп до 500 укомплектованы комбинированным вентилем – предохранительным клапаном и ограничителем обратного потока (возвратный клапан), находящимися в общем корпусе. Комбинированный вентиль обязательно устанавливается на входящей трубе водонагревателя, при этом соблюдается стрелка на его корпусе, указывающая направление проходящей через него воды.
Водонагреватели групп 750 и больше укомплектованы отдельным предохранительным и возвратным клапаном.
Принципиальная схема подключения прибора к водопроводной системе указана на Рис. 3. При ней водонагреватель работает при давлении водопровода, и давлении предохранительного клапана. В случае если давление водопровода выше 0,5 MPa обязательно следует установить понижающий вентиль (редукционный вентиль). Трубчатые выводы водонагревателя обозначены этикеткой.

Когда водонагреватель является частью системы обеспечения горячей водой, то он обычно работает при более низком, чем водопроводное давление и при его подключении устанавливаются дополнительные комплектующие. Рекомендуется подключение выполнить согласно Рис. 4. Специализированная монтажная фирма определит и обеспечит необходимые дополнительные комплектующие. Это не входит в обязательства производителя и/или торговца, и не является предметом гарантийного обслуживания.

ПРЕДУПРЕЖДЕНИЕ! ЗАПРЕЩЕНА установка запорных или возвратных водопроводных элементов между предохранительным вентилем и водонагревателем! Категорически запрещено закрытие бокового отверстия предохранительного вентиля и/или блокирование устройства для ручного привода!

Рекомендуется построить систему отвода возможно прокапавшей воды из отверстия предохранительного клапана комбинированного/предохранительного вентиля. Отводящая воду труба должна иметь постоянный наклон вниз, и должна быть расположена в среде, защищенной от замерзания, и ее концы должны быть постоянно открытыми к атмосфере.

ВНИМАНИЕ! Для приборов с теплообменниками. Все дополнительные трубчатые выходы (без выходов змеевиков), которые не будут соединяться с водопроводной системой, также как и отверстия для дополнительных термостатов и/или термоманометра обязательно следует закрыть с помощью находящихся в упаковке комплектующих или иными, подходящими для этой цели. Соединения должны быть уплотнены для давления воды как минимум 1,6 MPa и температуры выше 100 °C.

Заполнение бака водой производится в следующей последовательности:

- Открывается запорный кран для горячей воды самого отдаленного от водонагревателя смесителя.
- Открывается запорный кран для холодной воды перед водонагревателем.
- Выжидается пока воздух из системы выйдет и в течение полминуты-минуты из выхода смесителя протечет плотная и сильная струя воды.
- Закрывается кран смесителя.
- Поворачивается рычажок комбинированного вентиля или крышка предохранительного вентиля, и выжидается в течение 30-60 s, пока из его отверстия потечет плотная и сильная струя воды.

ПРЕДУПРЕЖДЕНИЕ! Если из отверстия вентиля не протекает вода или струя слабая (при нормальном водопроводном давлении), то это является неисправностью, и показывает, что примеси дошедшие по водопроводу или получившиеся в водопроводных соединениях, закупорили предохранительный клапан. ЗАПРЕЩЕНО переходить к последующему подключению прибора до тех пор, пока не будет устранена причина неисправности!

ПРЕДУПРЕЖДЕНИЕ! Несоблюдение требований к подсоединению к водопроводной системе может привести к незаполнению бака водой и повреждению нагревательного элемента, а если комбинированный/предохранительный клапан не установлен или неправильно установлен, это может привести к разрушению бака, помещения и/или к иным материальным и нематериальным убыткам. Последствия не входят в рамки гарантийных обязательств производителя и продавца, и остаются за счет того, кто нарушил требования этой инструкции

ПРЕДУПРЕЖДЕНИЕ! Комбинированный/предохранительный клапан является одной из защитных комплектующих, обеспечивающих безопасность водонагревателя. Категорически ЗАПРЕЩАЕТСЯ использовать водонагреватель с неисправным либо снятым/неустановленным комбинированным/предохранительным клапаном!

Слив, в случае необходимости, из бака прибора содержащейся в нем воды осуществляется в следующем порядке:

- Отсоединяется водонагреватель от электрической сети с помощью дополнительного устройства, и для большей безопасности выключаются электрические предохранители фазовых цепей к водонагревателю.
- Прерывается доступ холодной воды в прибор – закрывается запорный кран.
- Открывается кран для горячей воды смесителя или разъединяется соединение трубы для горячей воды (исходящей трубы) водонагревателя.
- Открывается кран для слива или поворачивается рычажок комбинированного вентиля, и выжидается, пока из его отверстия перестанет вытекать вода.

Эти действия не обеспечивают полного слива воды из бака. Это осуществляется только специалистом, потому что связано с разъединением электрической схемы прибора и удалением фланца бака.

ПРЕДУПРЕЖДЕНИЕ! При сливе воды из бака необходимо принять все необходимые меры для предотвращения убытков от истекшей воды.

ПРЕДУПРЕЖДЕНИЕ! СТРОГО ЗАПРЕЩЕНО включение электрического питания водонагревателя, пока из его бака отчасти или полностью слита вода! Перед пуском прибора снова в рабочий режим, не забудьте

сначала наполнить бак водой.

ПРЕДУПРЕЖДЕНИЕ! ЗАПРЕЩЕНА циркуляция теплоносителя через теплообменник водонагревателя, у которого имеется, при частичном или полном отсутствии воды в баке.

ПОДКЛЮЧЕНИЕ ВОДОНАГРЕВАТЕЛЯ С ТЕПЛООБМЕННИКОМ К СИСТЕМЕ ДОПОЛНИТЕЛЬНОГО ТЕПЛОИСТОЧНИКА

Выводы теплообменников обозначены соответствующей этикеткой. Они подключаются к системе альтернативного теплоисточника только теми лицами, которые составили и осуществили соответствующий проект нагрева воды в водонагревателе от альтернативного теплоисточника. Теплоноситель должен приводиться в движение с помощью циркуляционного насоса. В качестве теплоносителя можно использовать воду с составом и значениями своих показателей в допустимых нормах, установленных в положениях, связанных с законодательством о водах, или специально предназначенный для этой цели водный раствор, который не агрессивен к материалу теплообменника. Необходимо, чтобы температура теплоносителя была не выше 85 °C и в его кругу должно быть установлено управляющее устройство с такой температурной настройкой, которая не допускает во время нормальной эксплуатации прибора активацию термовыключателя электрических нагревателей. Давление теплоносителя в теплообменниках не должно превышать объявленное рабочее давление водонагревателя.

ПРЕДУПРЕЖДЕНИЕ! ЗАПРЕЩЕНА установка запорных кранов одновременно на двух концах (вход и выход) теплообменника. В случае если теплообменник водонагревателя не будет использоваться, и не подключен к системе теплоисточника, то он должен быть наполнен раствором пропиленгликоля, подходящим для отопительных систем. ЗАПРЕЩЕНА циркуляция теплоносителя через теплообменники, когда из бака слита вода.

Подключение водонагревателя с теплообменником к дополнительному теплоисточнику производится только квалифицированными и уполномоченными лицами специализировавшейся в этой области фирмы, и с соблюдением требований составленного с ее стороны проекта.

ПОДКЛЮЧЕНИЕ К ЭЛЕКТРИЧЕСКОЙ СИСТЕМЕ

ПРЕДУПРЕЖДЕНИЕ! Не приступайте к подключению водонагревателя к электрической системе, перед тем как убедиться, что бак полон воды! Проверьте!

Водонагреватель выполнен со степенью защиты от поражения электрическим током – класса I.

Однофазовые водонагреватели подключаются к однофазной 230 V~ трехпроводной электрической системе согласно электрической схеме на Рис. 5.

Трехфазовые водонагреватели подключаются к трехфазной 400V 3N~ пятипроводной электрической системе согласно электрической схеме на Рис. 6. (схема „звезда“, „Y”)

Все края проводов токового контура прибора должны быть правильно соединены в главном щите электроснабжения и в точке присоединения водонагревателя к электрической системе. Защитный провод системы не должен нигде прерываться по пути от прибора к главному щиту электроснабжения. Сечение каждого из проводов питающего кабеля (фазовых, нейтрального и защитного) должно быть не менее 2.5 mm2 при эл. мощности до 9 kW и от 4 до 6 mm2 при эл.мощности 12 kW. Защитный провод ОБЯЗАТЕЛЬНО подключается к клемме или шпильке, маркированной знаком защитного заземления. В каждом токовом круге, каждой фазы, должен быть установлен предохранитель 16A при эл. мощности 9 kW и 25A при эл. мощности 12 kW. Электрическая система, к которой будет подключен водонагреватель, должна быть построена в соответствии с требованиями действующих норм.

Обязательным является защитное заземление водонагревателей без электрической части, потому что к ним устанавливаются электрические устройства, управляющие потоком теплоносителя через их змеевики.

Для монтажа питающего кабеля к входным электрическим клеммам водонагревателя необходимо снять пластмассовую крышку. После подсоединения ее следует обратно установить на место. Необходимо в процессе подсоединения к электропроводке обратить особое внимание на то, чтобы провода внутренних электрических и защитных соединений водонагревателя были защищены от разъединения, а капиллярные трубки термостатов и термовыключателей – от прогибов и преломления.

ПРЕДУПРЕЖДЕНИЕ! ОБЯЗАТЕЛЬНО в электрический контур, предназначенный для водонагревателя, следует установить такое устройство, которое в условиях избыточного напряжения категории III обеспечивает полное разъединение всех полюсов. Провода токового контура между устройством и водонагревателем не должны разъединяться другим переключателем или предохранителем

ПРЕДУПРЕЖДЕНИЕ! Несоблюдение требований к подключению к электрической системе может привести к

снижению безопасности прибора, в таком случае его использование запрещено. Последствия не входят в объем гарантийных обязательств производителя и продавца, и остаются за счет лица, нарушившего требования данной инструкции.

Подключение водонагревателя к электрической системе и проверка его функциональности производится только квалифицированными лицами.

ИСПОЛЬЗОВАНИЕ ВОДОНАГРЕВАТЕЛЯ

Установленный и правильно подсоединенный к системе водопровода и электричества водонагреватель необходимо запустить в эксплуатацию, после того как будет испытан на функциональность. Подсоединение водонагревателя и проверка функциональности не входят в гарантийные обязательства производителя или торговца, и не являются предметом гарантийного обслуживания.

Перед пуском водонагревателя в эксплуатацию следует убедиться в том, что его бак полон воды. ПРОВЕРЬТЕ!

ПРЕДУПРЕЖДЕНИЕ! Не включайте прибор, если существует вероятность того, что вода в баке замерзла! Это приведет к повреждению прибора.

Однофазовые водонагреватели включаются в рабочий режим путем переключения клавиши светящегося выключателя, нажимая на конец с маркировкой „I". С помощью воротка настраивается нужная температура воды. Светящаяся клавиша выключателя, когда он во включенном положении, показывает, что нагреватель работает, и вода нагревается, а погасшая – вода достигала заданной температуры, и нагреватель выключился. Выключение прибора происходит нажатием конца клавиши светящегося выключателя с маркировкой „0".

В графике около воротка термостата обособлен сектор с маркировкой ECO. Когда маркер воротка в области сектора, вода нагревается до оптимальной температуры, при которой потери тепла прибора редуцированы, и снижается использованная электрическая энергия. В то же самое время нагретая вода является достаточной для нормального бытового потребления. В случае потребности в большем количестве смешанной воды, необходимо вороток термостата повернуть по направлению движения часовой стрелки, к максимальному положению, для достижения более высокой температуры воды в водонагревателе. Рекомендуем, чтобы вороток был в секторе ECO, когда водонагреватель остается включенным на длительное время, без использования горячей воды, а только для хранения нагретой воды.

Встроенный в приборе термостат имеет функцию „Антизамерзание". Когда вороток термостата в крайнем левом положении, в начале шкалы, то нагреватель прибора включится при температуре окружающей среды около 8-10 °C и выключится при около 12-15 °C. Таким образом, вода в баке будет защищена от замерзания при падении температуры воздуха в помещении.

ВНИМАНИЕ! Эта функция не защитит от замерзания воду в водопроводной системе помещения!

Трехфазные водонагреватели включаются в рабочий режим, путем переключения выключателя наружного устройства в положение „Включено", при этом зажигается контрольная лампа, находящаяся на пластмассовой крышке прибора, нагреватели включаются, и начинается нагрев воды. После достижения температуры воды до заданного термостатом значения, контрольная лампа потухает и зажигается снова после охлаждения воды ниже определенного значения. Выключение водонагревателя из рабочего режима производится с помощью наружного устройства. Встроенные в этих приборах термостаты не имеют функции „Антизамерзание".

Установленный на наружной оболочке прибора температурного индикатора иллюстрирует процесс нагрева воды. Он не является средством измерения, и ориентировочно показывает наличие и относительное количество горячей воды в баке.

Использование встроенных в водонагреватели теплообменники (при приборах, у которых они есть) для нагрева воды в баке, осуществляется в порядке предоставленной инструкции по использованию лицами, осуществившими проектирование и установку систему нагрева воды от альтернативных электрическому току источников. Обязательно следует соблюдать описанные в ней правила.

Включение, выключение, настройка и использование водонагревателей с электронным блоком управления осуществляется согласно предписаниям и требованиям, расписанным в предоставленной вместе с прибором дополнительной книжке – инструкции по подключению и использованию прибора с электронным блоком. При этих приборах дополнительная инструкция является неотъемлемой частью настоящей инструкции по установке и использованию.

АНТИКОРРОЗИЙНАЯ ЗАЩИТА

Водонагреватель с эмалированным баком

В каждом водонагревателе с эмалированным баком встроена дополнительная антикоррозийная защита. Она состоит из анодных протекторов (анодов), изготовленных из специального сплава, и работающих только когда

бак полон воды. Аноды являются расходным материалом (элемент с нормальным износом при работе прибора) и имеют средний эксплуатационный срок 3 года. По истечении указанного срока необходимо, чтобы специалист уполномоченных производителем или продавцом сервисных центров провел проверку состояния анода. При установлении необходимости, анод следует подменить новым. Соблюдение срока и своевременная замена анода является важным условием для продления эффективной защиты бака от коррозии. Оценка и замен анода не является предметом гарантийных обязательств продавца и производителя.

Водонагреватель с баком из высоколегированной хромоникелевой стали

Защита от коррозия и гарантируемый долгий эксплуатационный период обеспечены благодаря правильно выбранной стали, подходящим конструкциям и технологии изготовления бака.

ОБСЛУЖИВАНИЕ, ПРОФИЛАКТИКА, ПОДДЕРЖКА

Для надежной работы водонагревателя в районах с известковой водой рекомендуется бак очищать от отложившегося известняка. Это нужно делать не реже одного раза в 2 года, а в районах с сильно известковой водой и чаще. Отложения на эмалевом покрытии не нужно удалять, а только протирать сухой хлопчатобумажной тканью, без использования жестких приспособлений. Регулярное удаление и очистка известняка особенно важно для надежности прибора. Желательно, чтобы во время этой работы был проведен и осмотр анода эмалированного бака. Эти услуги не являются предметом гарантийного обслуживания, и должны выполняться только специалистом.

ПРЕДУПРЕЖДЕНИЕ! Для обеспечения безопасной и безаварийной работы водонагревателя, предохранительный вентиль нужно периодически проверять, не снизилась ли его пропускная способность. Это осуществляется, повернув его крышку (подняв рычажок) и выждав в течение 30-60 секунд, пока из бокового отверстия вентиля станет течь плотная и сильная струя воды. Это осуществляется обязательно после подключения водонагревателя к водопроводной системе и заполнения бака водой, в процессе пользования водонагревателем не реже чем 2 раза в неделю, а также и после возможного отключения и включения водоснабжения. Если при полном баке из отверстия вентиля не протечет вода или поток слабый, то это является неисправностью, и по всей вероятности клапан закупорен загрязнениями в водопроводе. Использование водонагревателя с неисправным предохранительным вентилем строго запрещено. Немедленно отсоедините прибор от электрического питания и обратитесь в ближайший уполномоченный производителем сервисный центр. В противном случае можете вызвать повреждение бака, а возможно будет нанесен ущерб и другим предметам и помещению, в котором находится водонагреватель.

В случае сомнения, что температура в помещении, где установлен водонагреватель, может понизиться ниже 0 °C, воду из бака ОБЯЗАТЕЛЬНО следует слить – смотрите раздел "Подключение водонагревателя к водопроводной системе".

Наружную оболочку и пластмассовые детали водонагревателя можно чистить только с использованием слегка смоченной мягкой хлопчатобумажной ткани, без использования агрессивных и/или абразивных веществ и средств. Перед очисткой ОБЯЗАТЕЛЬНО следует водонагреватель отсоединить от электропитания с помощью дополнительного устройства для разъединения. ЗАПРЕЩЕНО очистку прибора производить с помощью генератора пара. Водонагреватель может быть включен снова в рабочий режим только после полного удаления возможной влаги.

Правила проверки анодной защиты, и замена анода (смотри предыдущий раздел), и удаление отложившегося известняка необходимо соблюдать как во время, так и после истечения гарантийного срока на прибор.

При использовании и поддержке прибора храните металлизированную табличку с данными и заводским (серийным) номером прибора. В случае если вы ее отклеите, сохраните ее вместе с гарантийной картой, потому что только с их помощью водонагреватель может быть идентифицирован.

НЕИСПРАВНОСТИ

В случае если водонагреватель не нагревает воду, проверьте, не выключено ли наружное устройство для разъединения, а при однофазовых приборах не находится ли клавиша выключателя в положении выключено, и/или вороток термостата не находится в положении минимальной настройки.

В случае если электрическое питание в порядке, прерыватели включены, и вороток термостата в максимальном положении, но вода в приборе не нагревается, с помощью наружного устройства выключите водонагреватель, и позвоните в ближайший уполномоченный сервисный центр.

В случае если ни из одного смесителя, при полностью открытых кранах горячей воды, нет течи или струя воды слабая, то проверьте, не закрыт ли частично или полностью запорный кран перед водонагревателем, не отключено ли центральное водоснабжение, не закупорены ли фильтры на выходе смесителей. Если все

вышеперечисленное в порядке, то с помощью наружного устройства отсоедините водонагреватель от электрического питания, и позвоните в ближайший уполномоченный сервисный центр.
Когда водонагреватель имеет электронный блок управления, в конце дополнительной специализированной инструкции описаны возможные, показываемые на дисплее, сообщения об ошибке, и что делать при каждом из них. В общем случае необходимо с помощью наружного устройства отсоединить водонагреватель от электрического питания, и позвонить в ближайший уполномоченный сервисный центр.

ГАРАНТИЯ, ГАРАНТИЙНЫЙ СРОК И ГАРАНТИЙНЫЕ УСЛОВИЯ

Гарантия, гарантийные условия, гарантийный срок, действительность гарантии приобретенного прибора и сервисные обязательства продавца или производителя на протяжении гарантийного срока на прибор, описаны в гарантийной карте прибора. При покупке прибора, гарантийная карта должна быть заполнена и подписана продавцом и покупателем. Сохраните гарантийную карту в надежном месте.
В любом случае остаются в силе и применимые законы, инструкции и прочие нормативные документы, касающиеся прав и обязанностей потребителя, продавца и производителя, и их взаимоотношений, касающихся купленного водонагревателя, его установки, использования, обслуживания и поддержки
Гарантийный срок устанавливается продавцом, и действует только на географической территории соответствующей страны.
Гарантия на прибор в силе только если он:

- Установлен согласно требованиям инструкции по установке и использованию.
- Используется только по назначению, и в соответствии с инструкцией по установке и использованию.

Гарантия состоит в бесплатном ремонте всех заводских дефектов, которые могут возникнуть в течение гарантийного периода. Ремонт выполняется сервисными специалистами, уполномоченными продавцом.
Гарантия на прибор не действует в отношении повреждений, вызванных:

- Неправильной транспортировкой;
- Плохим хранением;
- Неправильным употреблением;
- Параметрами воды, вне допустимых норм качества питьевой воды, и в частности: содержание хлоридов выше 250 mg/l; электропроводность ниже 100 µS/cm и/или pH вне диапазона 6,5-8 для водонагревателей с эмалированным баком, электропроводность выше 200 µS/cm для водонагревателей с баком из хромоникелевой стали;
- Напряжением электрической сети, отличным от номинального напряжения прибора;
- Повреждениями вследствие замерзания воды;
- Чрезвычайными рисками, природными стихийными бедствиями и другими обстоятельствами форс-мажора;
- Несоблюдением инструкций по установке и эксплуатации;
- В случаях, когда была сделана попытка неуполномоченным лицом ремонтировать какой-либо дефект.

В вышеперечисленных случаях дефект устраняется за оплату.
Гарантия на прибор не действует в отношении деталей и компонентов прибора, для которых нормален износ во время его использования, в отношении деталей, которые снимаются во время нормального использования, в отношении лампочек освещения и сигнальных лампочек, и прочих подобных, в отношении изменения цвета наружных поверхностей, изменения формы, размеров и расположения деталей и компонентов, которые подвержены влиянию, не соответствующему условий нормального использования.
Упущенная выгода, материальный и нематериальный ущерб, вызванный временной невозможностью использования прибора во время его профилактики и ремонта, не охвачены гарантией на прибор.

СОБЛЮДЕНИЕ ТРЕБОВАНИЙ ЭТОЙ ИНСТРУКЦИИ ЯВЛЯЕТСЯ ПРЕДПОСЫЛКОЙ БЕЗОПАСНОЙ РАБОТЫ ПРИОБРЕТЕННОГО ВАМИ ИЗДЕЛИЯ И ОДНИМ ИЗ ГАРАНТИЙНЫХ УСЛОВИЙ.
ЗАПРЕЩАЮТСЯ ЛЮБЫЕ ИЗМЕНЕНИЯ И ПЕРЕУСТРОЙСТВА СО СТОРОНЫ ПОТРЕБИТЕЛЯ ИЛИ УПОЛНОМОЧЕННЫХ ИМ ЛИЦ КОНСТРУКЦИИ ПРОДУКТА. ПРИ ОБНАРУЖЕНИИ ТАКИХ ДЕЙСТВИЙ ИЛИ ТАКИХ ПОПЫТОК АВТОМАТИЧЕСКИ ОТПАДАЮТ ГАРАНТИЙНЫЕ ОБЯЗАТЕЛЬСТВА ПРОДАВЦА ИЛИ ПРОИЗВОДИТЕЛЯ
В СЛУЧАЕ НЕОБХОДИМОСТИ, ОБРАЩАЙТЕСЬ В УПОЛНОМОЧЕННЫЕ ПРОДАВЦОМ ИЛИ ПРОИЗВОДИТЕЛЕМ СЕРВИСНЫЕ ЦЕНТРЫ, УКАЗАННЫЕ В ПРИЛАГАЕМОМ СПИСКЕ.
ПРОИЗВОДИТЕЛЬ ОСТАВЛЯЕТ ЗА СОБОЙ ПРАВО НА КОНСТРУКТИВНЫЕ ИЗМЕНЕНИЯ

БЕЗ УВЕДОМЛЕНИЯ, КОТОРЫЕ НЕ УХУДШАЮТ БЕЗОПАСНОСТЬ ПРОДУКТА.
В СЛУЧАЕ НЕОБХОДИМОСТИ, И ПРИ ВОЗНИКНОВЕНИИ СПОРНЫХ СИТУАЦИЙ В СВЯЗИ С ПЕРЕВОДОМ И ПОНЯТИЯМИ В ЭТОЙ ЯЗЫКОВОЙ ВЕРСИИ ИНСТРУКЦИИ ПО УСТАНОВКЕ И ИСПОЛЬЗОВАНИЮ, В КАЧЕСТВЕ ОРИГИНАЛА И ПРЕВАЛИРУЮЩЕЙ СЛЕДУЕТ СЧИТАТЬ АНГЛИЙСКУЮ ВЕРСИЮ.

Manufacturer / Hersteller / Fabricante / Fabricant / Κατασκευαστής / Fabrikant / Producător / Производитель

Eldominvest Ltd., Varna, Bulgaria
Tel.: +359 52 500349, Fax: +359 52 500347
www.eldominvest.com, export@eldominvest.com